Blende zu Universal-Einbauset Datengeräte halogenfrei BRH OT 100mm cremeweiß

M68359001

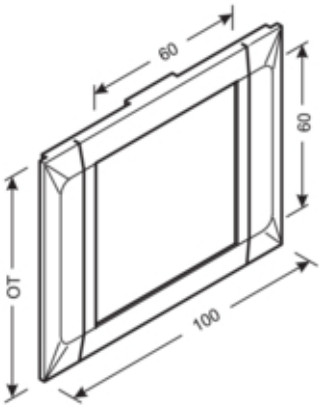

Architektur

Montageart	Gerastet

Funktion

Schnittkaschierend	ja

Ausführung

Geräteart (Geräteblende für Geräteeinbaukanal)	Geräte mit Zentralscheibe
Ausführung	1 fach

Kompatibilität

Produktkompatibilität	BRA/BRH

Deckel, Tür

Montageart der Oberteile	Innenliegend
OT-Breite	100 mm
Kanal Oberteil Form	Glatt

Werkstoff

Farbe	cremeweiß
RAL Farbe	RAL 9001 - Cremeweiß
Werkstoff	PC - ABS
Werkstoffgruppe	Kunststoff
Oberfläche	unbehandelt

Abmessungen

Kanalhöhe	70 mm
Länge	100 mm
Kanalbreite	130 mm
Breite der Öffnung	60 mm
Höhe der Öffnung	60 mm

Montage

Aussparung	60mmx60mm

Zubehör

Beschriftbar, mit Beschriftungsfeld	nein

Ausstattung

Anzahl der Einheiten (Geräteblende für Geräteeinbaukanal)	1
Mit Schutzfolie	ja

Normen

Europäische Direktive RoHs	freiwillige übereinstimmung

Sicherheit

Halogenfrei	ja