Adaptateur en Té pour Canal de sol BKG 500 mm

Photo non contractuelle.
Référence présentée : BKG5008T1

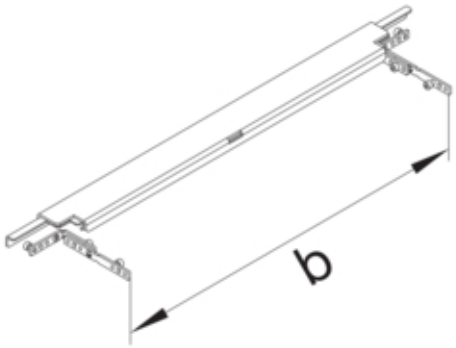

BKG5008T

Fonctions

Adapté au joint d'expansion	non

Modèle

Module	-

Matières

Matière	tôle d`acier
Type de traitement de surface	zingué

Dimensions

Largeur de goulotte	500 mm
Mesure b	500 mm

Standards

Directive européenne RoHs	conformité volontaire