Flachwinkel aus Grundprofil zu BRS 100x210mm OT 80mm aus Stahlblech reinweiß

BRS10021059010

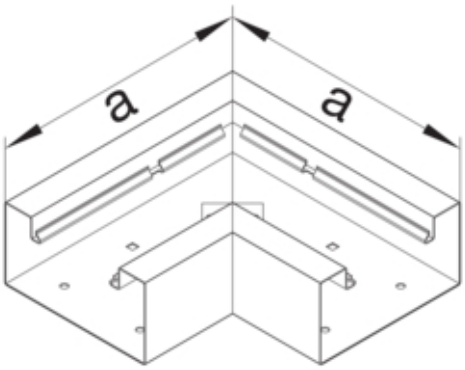

Architektur

Montageart	Geclipst

Funktion

Schnittkaschierend	ja

Ausführung

Antibakterielle Behandlung	nein
Symmetrisch	ja

Konnektivität

Kanalverbindung	keine Kupplung

Deckel, Tür

Oberteil mit Dichtlippe	nein
Anzahl der einsetzbaren Oberteile	1

Werkstoff

Farbe	reinweiß
RAL Farbe	RAL 9010 - Reinweiß
Werkstoff	Stahlblech
Werkstoffgruppe	Stahl
Oberfläche	pulverbeschichtet

Abmessungen

Kanalhöhe	100 mm
Kanalbreite	210 mm
Maß a	290 mm

Montage

Bodenlochungen	Mit Bodenlochung

Technische Änderungen vorbehalten

Einstellungen

Winkelbereich	90 °

Zubehör

Formteilausführung	Unterteil

Ausstattung

Mit Kabelhalteklammer	nein
Mit Schutzfolie	nein

Normen

Europäische Direktive RoHs	freiwillige übereinstimmung

Sicherheit

Halogenfrei	ja

Verwendung Bedingungen

Betriebstemperatur	-30 90 °C