Abzweig auf Aufbodenkanäle hfr zu Sockelleistenkanal SL 20x115mm reinweiß

SL2011589010

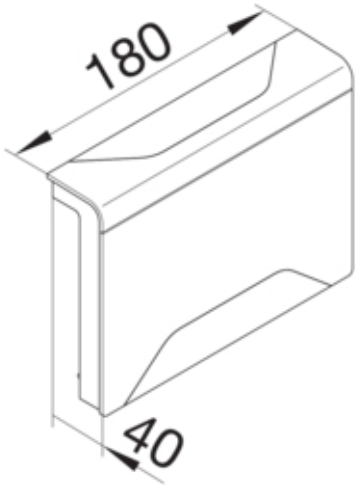

Architektur

Montageart	Gerastet

Funktion

Schnittkaschierend	ja

Ausführung

Symmetrisch	ja

Deckel, Tür

Oberteil mit Dichtlippe	nein

Werkstoff

Farbe	reinweiß
Werkstoff	ABS
Werkstoffgruppe	Kunststoff
Oberfläche	unbehandelt

Abmessungen

Kanalhöhe	115 mm
Kanalbreite	20 mm

Montage

Bodenlochungen	Ohne Bodenlochung

Zubehör

Formteilausführung	Haubenformteil

Ausstattung

Kanalanschluss (Anbindung für Sockelleistenkanal)	Leitungsführungskanal
Mit Schutzfolie	nein

Normen

Zulassungen	CE
Europäische Direktive RoHs	freiwillige übereinstimmung

Sicherheit

Schutzart	IP40
Halogenfrei	ja
Schlagfestigkeit	IK07

Verwendung Bedingungen

Betriebstemperatur	5 60 °C

Temperatur

Umgebungstemperatur	5 60 °C