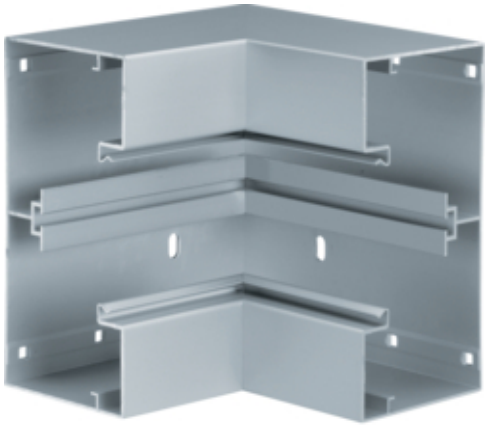

Inneneck aus Grundprofil zu BRA 85x170mm Oberteil 80mm aus alu natureloxiert

BRA851704ELN

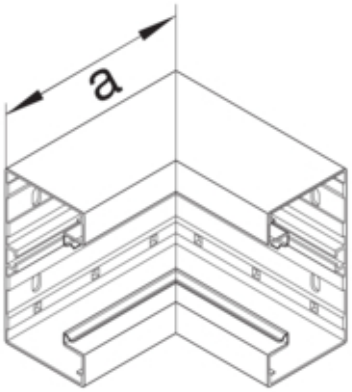

Architektur

Montageart	Geclipst

Funktion

Schnittkaschierend	ja

Ausführung

Antibakterielle Behandlung	nein
Symmetrisch	ja

Konnektivität

Kanalverbindung	keine Kupplung

Deckel, Tür

Oberteil mit Dichtlippe	nein
Anzahl der einsetzbaren Oberteile	1

Werkstoff

Farbe	aluminium
Werkstoff	Aluminium
Werkstoffgruppe	Aluminium
Oberfläche	natureloxiert

Abmessungen

Kanalhöhe	83 mm
Kanalbreite	170 mm
Maß a	163 mm

Montage

Bodenlochungen	Mit Bodenlochung

Technische Änderungen vorbehalten

Einstellungen

Winkelbereich	90 °

Zubehör

Formteilausführung	Unterteil

Ausstattung

Mit Kabelhalteklammer	ja
Mit Schutzfolie	nein

Normen

Europäische Direktive RoHs	freiwillige übereinstimmung

Sicherheit

Halogenfrei	ja

Verwendung Bedingungen

Betriebstemperatur	-30 90 °C