Flachwinkel aus Grundprofil Stahlblech LFS 30x45mm reinweiß

L27559010

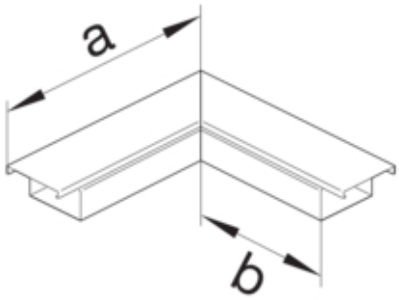

Architektur

Montageart	Durch Oberteil

Funktion

Schnittkaschierend	nein
Geeignet für Funktionserhalt nach DIN 4102-12	ja

Ausführung

Antibakterielle Behandlung	nein
Symmetrisch	ja

Deckel, Tür

Oberteil mit Dichtlippe	-

Werkstoff

Farbe	reinweiß
RAL Farbe	RAL 9010 - Reinweiß
Werkstoff	Stahl
Oberfläche	lackiert

Abmessungen

Kanalhöhe	30 mm
Kanalbreite	45 mm
Maß a	170 mm
Maß b	100 mm

Montage

Bodenlochungen	Ohne Bodenlochung

Einstellungen

Winkelbereich	90 °

Zubehör

Formteilausführung	Unterteil und Oberteil

Ausstattung

Mit Schutzfolie	nein

Sicherheit

Schutzart	IP30
Halogenfrei	ja
Schlagfestigkeit	IK08

Verwendung Bedingungen

Betriebstemperatur	-5 90 °C