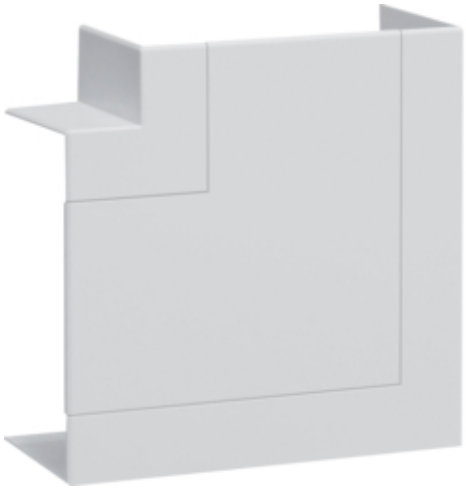

Flachwinkel schnittkaschierend zu BRA 68x130mm Oberteil 80mm hfr in reinweiß

BRA651305H9010

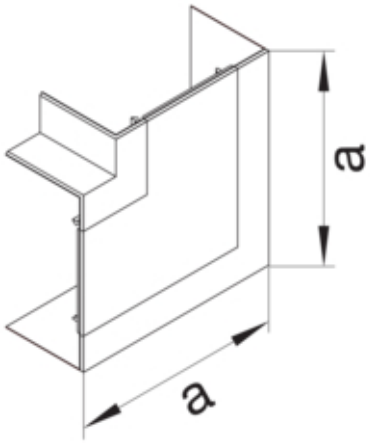

Architektur

Montageart	Geclipst

Funktion

Schnittkaschierend	ja

Ausführung

Antibakterielle Behandlung	nein
Symmetrisch	ja

Konnektivität

Kanalverbindung	keine Kupplung

Deckel, Tür

Oberteil mit Dichtlippe	nein

Werkstoff

Farbe	reinweiß
RAL Farbe	RAL 9010 - Reinweiß
Werkstoff	PC - ABS
Werkstoffgruppe	Kunststoff
Oberfläche	unbehandelt

Abmessungen

Kanalhöhe	68 mm
Kanalbreite	130 mm
Maß a	165 mm

Montage

Bodenlochungen	Ohne Bodenlochung

Technische Änderungen vorbehalten

Einstellungen

Winkelbereich	90 °

Zubehör

Formteilausführung	Haubenformteil

Ausstattung

Mit Kabelhalteklammer	nein
Mit Schutzfolie	nein

Normen

Europäische Direktive RoHs	freiwillige übereinstimmung

Sicherheit

Halogenfrei	ja

Verwendung Bedingungen

Betriebstemperatur	-30 90 °C