Flachwinkel aus Grundprofil zu BRA 68x210mm Oberteil 2x80mm aus alu in reinweiß

BRA652105D9010

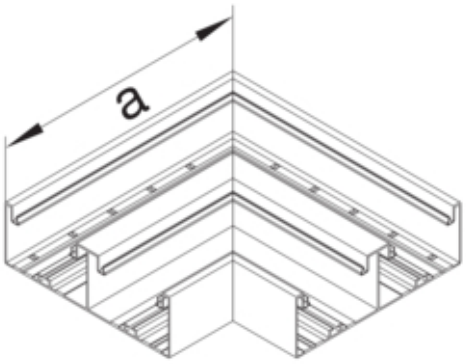

Architektur

Montageart	Geclipst

Funktion

Schnittkaschierend	ja

Ausführung

Antibakterielle Behandlung	nein
Symmetrisch	ja

Konnektivität

Kanalverbindung	keine Kupplung

Deckel, Tür

Oberteil mit Dichtlippe	nein
Anzahl der einsetzbaren Oberteile	2

Werkstoff

Farbe	reinweiß
RAL Farbe	RAL 9010 - Reinweiß
Werkstoff	Aluminium
Werkstoffgruppe	Aluminium
Oberfläche	pulverbeschichtet

Abmessungen

Kanalhöhe	68 mm
Kanalbreite	210 mm
Maß a	290 mm

Montage

Bodenlochungen	Mit Bodenlochung

Einstellungen

Winkelbereich	90 °

Zubehör

Formteilausführung	Unterteil

Ausstattung

Mit Kabelhalteklammer	nein
Mit Schutzfolie	ja

Normen

Europäische Direktive RoHs	freiwillige übereinstimmung

Sicherheit

Halogenfrei	ja

Verwendung Bedingungen

Betriebstemperatur	-30 90 °C