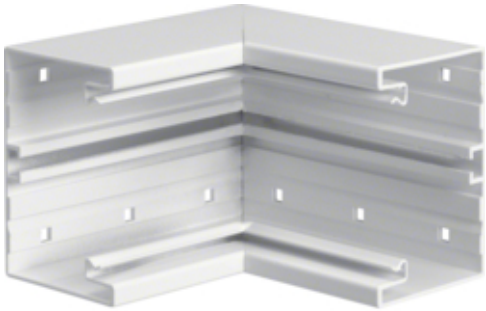

Inneneck aus Grundprofil zu BRA 68x100mm Oberteil 80mm aus alu in reinweiß

BRA6510049010

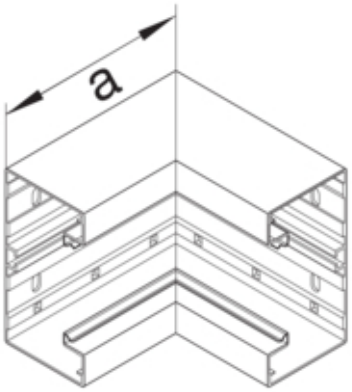

Architektur

Montageart	Geclipst

Funktion

Schnittkaschierend	ja

Ausführung

Antibakterielle Behandlung	nein
Symmetrisch	ja

Konnektivität

Kanalverbindung	keine Kupplung

Deckel, Tür

Oberteil mit Dichtlippe	nein
Anzahl der einsetzbaren Oberteile	1

Werkstoff

Farbe	reinweiß
RAL Farbe	RAL 9010 - Reinweiß
Werkstoff	Aluminium
Werkstoffgruppe	Aluminium
Oberfläche	pulverbeschichtet

Abmessungen

Kanalhöhe	68 mm
Kanalbreite	100 mm
Maß a	146 mm

Montage

Bodenlochungen	Mit Bodenlochung

Technische Änderungen vorbehalten

Einstellungen

Winkelbereich	90 °

Zubehör

Formteilausführung	Unterteil

Ausstattung

Mit Kabelhalteklammer	ja
Mit Schutzfolie	ja

Normen

Europäische Direktive RoHs	freiwillige übereinstimmung

Sicherheit

Halogenfrei	ja

Verwendung Bedingungen

Betriebstemperatur	-30 90 °C