Leitungsauslass mit Flachketten-Anbindung Spannbereich <20mm aus PA tiefschwarz

LAFKK209005

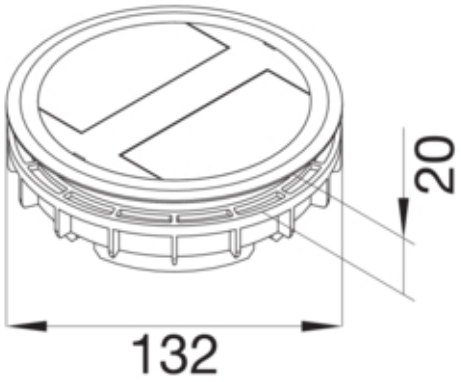

Funktion

Geeignet für Hohlbodeneinbau	ja
Geeignet für Doppelbodeneinbau	ja
Geeignet für Nasspflege	nein

Ausführung

Ausführung	rund

Deckel, Tür

Deckelausführung	Anschluss für Flachkette

Werkstoff

Farbe	schwarz
RAL Farbe	RAL 9005 - Tiefschwarz
Werkstoff	Polyamid (PA)
Werkstoffgruppe	Kunststoff

Abmessungen

Einbaudurchmesser	111 mm
Außendurchmesser	130 mm

Ausstattung

Mit Bodenbelagsschutzrahmen	ja
Mit Bodenbelagsaussparung	nein

Normen

Europäische Direktive RoHs	freiwillige übereinstimmung

Sicherheit

Halogenfrei	ja