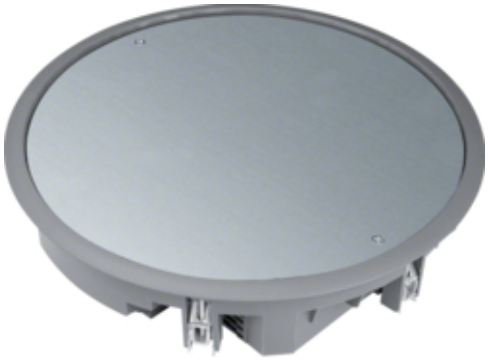

VDR10057011

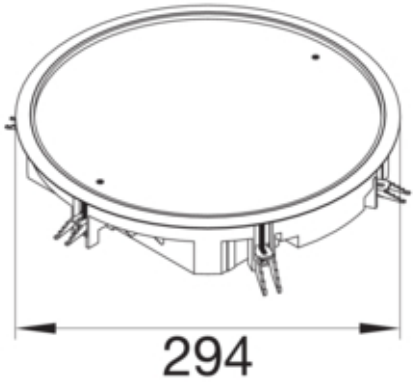

Architecture

Sortie de câble	Sans sortie de câble dans le couvercle

Fonctions

Compatible avec l'installation en plancher creux	oui
Compatible avec l'installation en faux plancher	oui
Compatible avec les goulottes sous le plancher	oui
Adapté au nettoyage humide	non

Modèle

Module	-

Porte, couvercle

Forme de couvercle	Aveugles
Matériau du couvercle	Polyamide

Matières

Couleur	gris fer
Couleur RAL	RAL 7011 - Gris fer
Matière	polyamide (PA)
Groupe de matériau	plastique
Type de traitement de surface	revêtement pur poudre

Dimensions

Profondeur d'encastrement minimale	55 mm
Diamètre d'installation	275 mm
Profondeur pour la mise en place de revêtement	5 mm
Diamètre extérieur	294 mm
Taille nominale d'installation	R10

Installation, montage

Adapté à un usage extérieur	non
Charge maximale	Poinçon d'inspection Ø 13mm 2 kN / Poinçon d'inspection Ø 130mm 5 kN
Installation sur mur en béton	oui

Equipement

Avec cadre de protection pour revêtement de sol	oui
Avec évidement pour revêtement de sol	oui

Standards

Homologations	EN50085-2-2

Sécurité

Sans halogène	oui
Classe de protection (IP) en état inutilisé	IP30
Classe de protection (IP) en état d'utilisation	IP20
Résistance au choc	IK08