Édition
Automne 2020

news

Détecteur de mouvements kallysto/basico avec KNX
Économiser de l'énergie confortablement
Page 4

Interrupteur différentiel type B
Pour tous les types de courants résiduels
Page 12

Contacteurs de puissance
Compacts et performants
Page 22

Disjoncteur h3+
Le nouveau standard dans le domaine tertiaire
Page 24

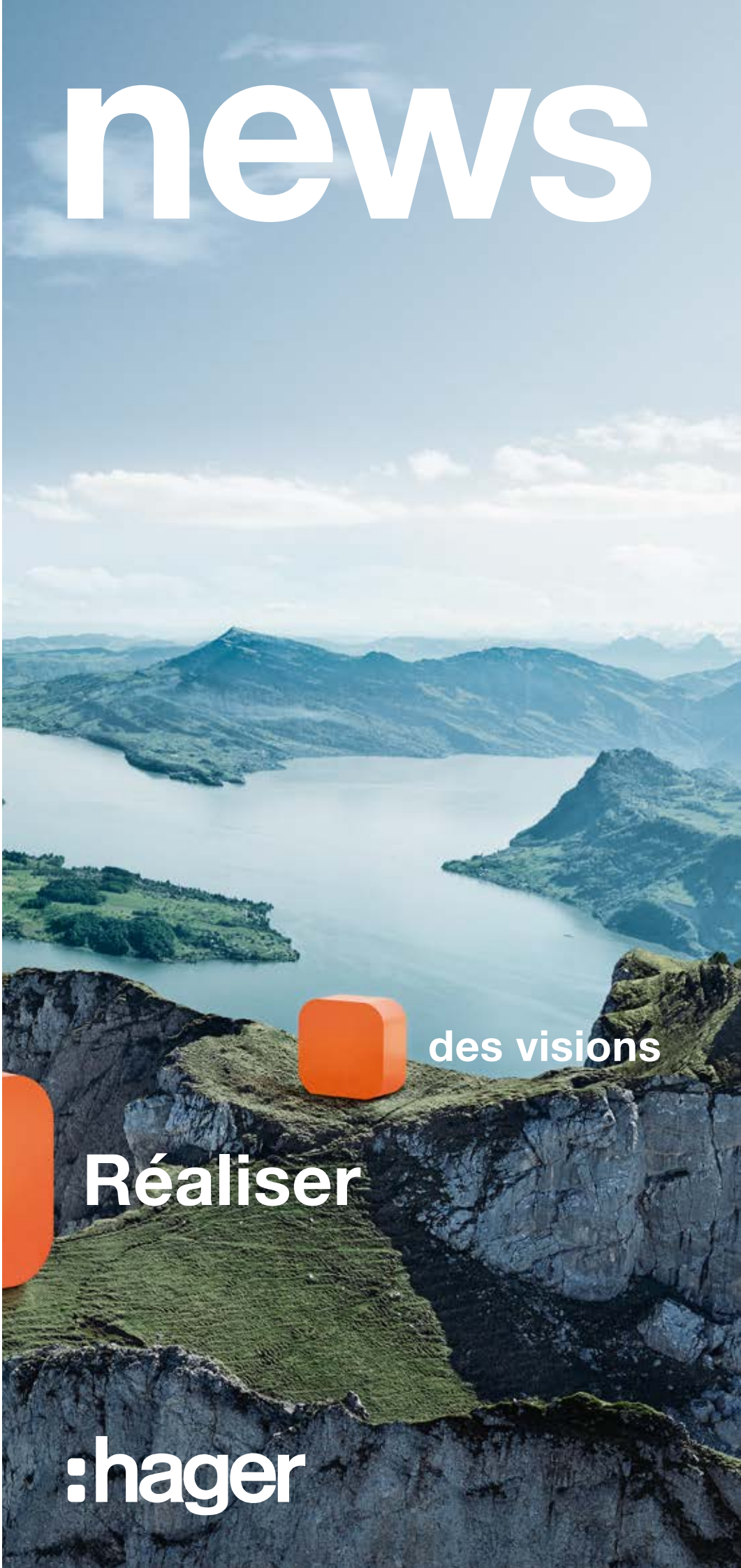

Points forts

04
Détecteur de mouvements kallysto/ basico avec KNX

La lumière est synonyme de sécurité. Les nouveaux détecteurs de mouvements kallysto et basico offrent de nombreux avantages et peuvent être utilisés pour diverses applications.

22
Contacteurs de puissance

La gamme de contacteurs de puissance est le complément idéal pour l'assortiment de distribution d'énergie actuel. Désormais, les applications dans le domaine de la commutation et de la protection jusqu'à 200 A peuvent être réalisées de manière cohérente avec des composants de l'assortiment Hager.

12
Interrupteur différentiel type B

Nos interrupteurs différentiels sensibles tous courants de type B détectent tous les types de courants résiduels. Ils complètent notre série 10 kA type A et type F par le type B et peuvent être rééquipés partout et sans problème.

24
Disjoncteur h3+

Répond à tous les critères exigés pour les dispositifs de protection : avec mesure d'énergie intégrée, fonctions de protection complète et connexion pour communication.

Autres nouveautés

08 Poussoir de sonnerie robusto carillon de porte compris

10 Configurateur HC-Box

16 Nouvelles fonctions domovea

18 Actualisation de la gamme ekey

20 Configurateur en ligne pour postes extérieurs

28 Solutions de protection RI

30 Transformateurs de courant à noyau articulé

32 hagercad 5.4

34 Séminaires pour clients

36 Prochains événements

38 Nouveaux documents marketing

39 Index des articles

Détecteurs de mouvements 3 fils kallysto et basico

Économies d'énergie et confort

La lumière est synonyme de sécurité. Les nouveaux détecteurs de mouvements kallysto et basico offrent de nombreux avantages et peuvent être utilisés pour diverses applications.

hager.ch/detecteurs

En un coup d'œil :

- Zone de détection env. 12 × 16 m (L × l)
- Durée de temporisation 10 s à 30 min ou mode impulsions (200 ms)
- Zone de détection réglable à gauche et à droite (45°-90° par côté) (1)
- Pouvoir de coupure :
  lampes LED jusqu'à 400 W
  lampes halogènes jusqu'à 150 W
- Réglage simple grâce à la touche de commande et à la LED de rétro-information en 3 couleurs sur la face avant
- Fonction Teach-in pour enregistrer

kallysto.line Détecteur de mouvements 3 fils
N° de réf.: WH25250800C, E-No: 545 030 008

Amélioration des possibilités de réglage

Grâce au bouton-poussoir (2) avec lampe témoin LED clignotante trois couleurs, les réglages sont plus visibles et plus faciles. Grâce à la LED clignotante, il est possible de voir immédiatement le mode de réglage ou de fonctionnement: en appuyant sur le bouton-poussoir (2), il est possible de passer d'un mode de fonctionnement à l'autre: fonction «Party» (couleur rouge), Teach-in (couleur orange), verrouillage de touche (couleur verte) ou simulation d'absence (couleur rouge – clignotement lent).

Zone de détection sans facteurs perturbants

Grâce aux deux curseurs de réglage, il est désormais possible de paramétrer également plusieurs zones indépendamment les unes des autres. De chaque côté, le rayon peut être réduit de 90° à 45° et ainsi chaque facteur perturbant imaginable peut être éliminé de manière optimale.

Câblage plus simple pour minuterie

Des applications encore plus complexes dans les couloirs ou les cages d'escalier peuvent être facilement réalisées grâce au nouveau détecteur de mouvement pour minuterie.

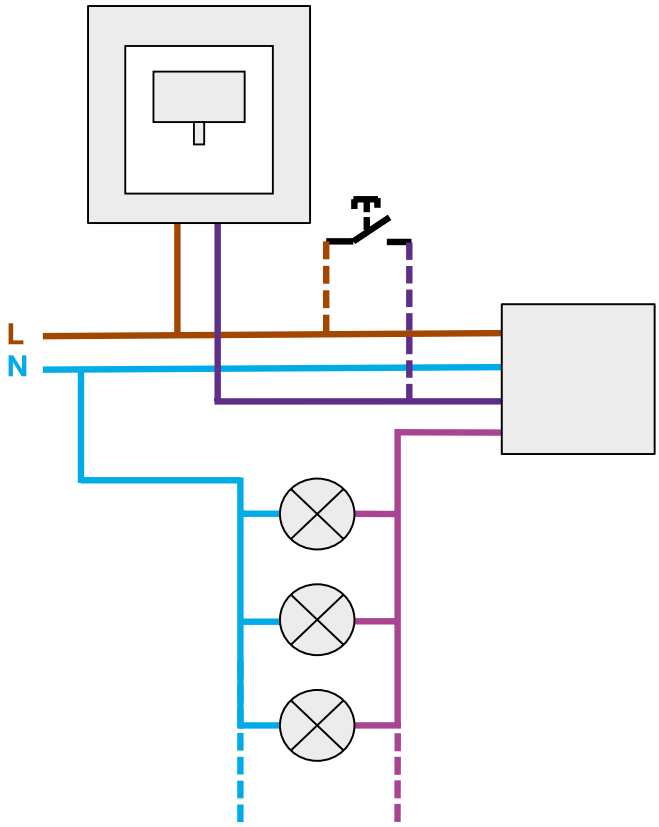

Détecteur de mouvements 3 fils en tant que maître

Détecteur de mouvements pour minuterie en tant qu'esclave

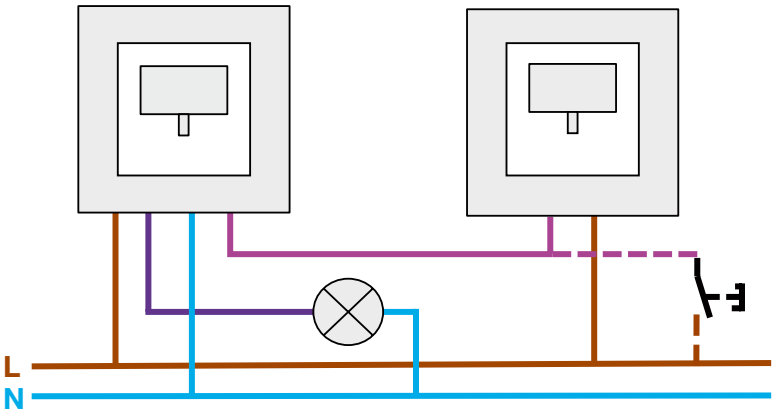

Différentes valeurs de luminosité possibles

Dans les utilisations maître-esclave, il est également possible de prendre comme base de départ les valeurs de luminosité de l'unité esclave via la fonction Teach-in afin que la lumière s'allume de manière optimale.

kallysto.line Détecteur de mouvements minuterie
N° de réf. : WH25250900C, E-No : 545 020 008

kallysto.pro KNX Détecteur de mouvements
N° de réf. : WHTP50600C, E-No : 545 010 408

easy system

Les nouveaux détecteurs de mouvements sont naturellement disponibles aussi dans le même design pour le domaine KNX.

Poussoir de sonnerie robusto

Optimisation de la gamme Rapidité et esthétique

Le poussoir de sonnerie robusto a été modifié et il est désormais proposé avec une plaque nominative standard interchangeable avec possibilité de gravure.
Cette plaque nominative se remplace facilement et rapidement. Pour cela, aucun outil spécial n'est requis et elle existe en deux couleurs.

Bref aperçu de vos avantages :

- Intégration parfaite au design robusto
- Existe dans les 4 coloris robusto
- Remplacement facile de la plaque nominative
- Il n'est plus nécessaire de démonter l'appareil
- Plaque nominative standard disponible sur le marché
- Plaque nominative disponible en 2 couleurs : noir et blanc
- Par défaut, les poussoirs de couleur blanc signalisation, gris et aluminium sont fournis avec une plaque nominative blanche et ceux de couleur noire avec une plaque nominative noire

L'ancien poussoir de sonnerie robusto est supprimé dès à présent et sera remplacé par le nouveau modèle à partir du 1er octobre 2020.

Poussoir de sonnerie robusto
N° de réf. : WH36510200 C, E-No : 963 712 003

Swiss made

kallysto.line Carillon de porte 220 V
N° de réf.: WH55830100 C, E-No: 931 100 008

Carillon de porte

- 18 sonneries d'appel différentes
- Désactivation possible de la sonnerie d'appel
- Double distinction d'appel (avec différents poussoirs de sonnerie)
- Volume réglable
- Alimentation: 230 V AC ou 12 V AC/DC
- Dans le design kallysto dans tous les coloris de base (intégration possible dans robusto)

hager.ch/robusto-poussoir-sonnerie

Configurateur HC-Box

Planification simple et individuelle

Les travaux d'installation électrique dans les sols, les plafonds, les chemins de câbles ou les colonnes montantes sont considérablement simplifiés par la boîte de consolidation Hager (HC-Box), qui a été introduite au printemps. Vous pouvez désormais utiliser le configurateur HC-Box pour planifier et commander la solution optimale pour votre projet de manière individuelle et en quelques étapes seulement.

Vous déterminez vous-même l'équipement et vous obtenez une vue d'ensemble de la HC-Box réalisée sous forme de document PDF. L'ID de configuration vous permet de commander facilement les HC-Box complètes, d'y accéder de nouveau plus tard à partir du configurateur et de les éditer à tout moment.

Pas de configuration personnalisée nécessaire ?
Pour les applications principales, il existe sept HC-Box prédéfinies : pour l'électricité, les données ou une combinaison des deux. En fonction du nombre de prises ou circuits électriques nécessaires, nous proposons la solution adaptée. Même si la Box exigée ne comporte que des raccordements pour données.

Boîtier compact
Grâce à sa taille fine, la HC-Box est la solution optimale pour un montage dans les faux plafonds, les faux planchers (par ex. dans un bureau), les chemins de câbles ou les colonnes montantes. Le boîtier en plastique ne nécessite pas une mise à la terre spéciale.

Produits Hager éprouvés
Dans la HC-Box viennent s'intégrer les solutions Hager connues et éprouvées comme les prises FLF ou les modules 45 × 45 pour prises et modules Keystone pour données.

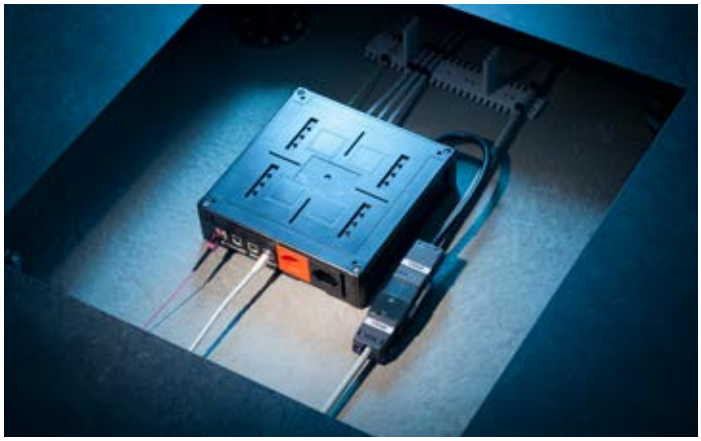

Grâce au configurateur HC-Box, les travaux d'installation électrique dans les sols, les plafonds ou les chemins de câbles deviennent désormais encore plus simples.

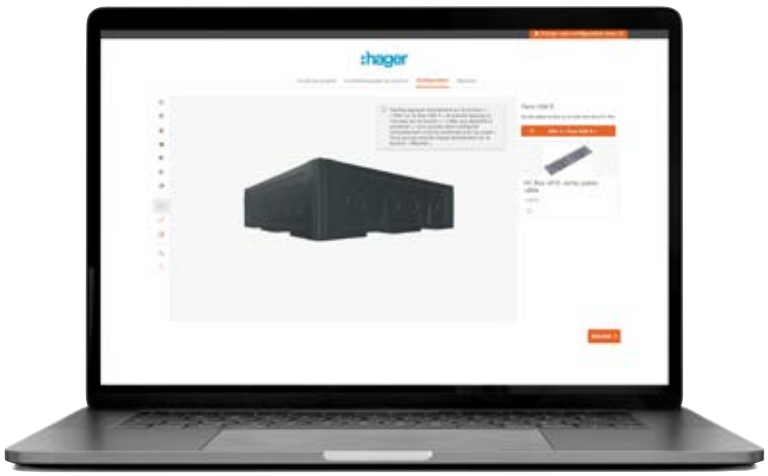

hager.ch/hc-box

Une protection améliorée
Interrupteur différentiel type B et B+ hfq

Les convertisseurs de fréquence triphasés requièrent une protection différentielle particulière – surtout dans les zones à risque d'incendie. Nos nouveaux interrupteurs différentiels, sensibles à tous courants de type B détectent tous les types de courants résiduels. Cela facilite la mise en œuvre des prescriptions de la norme d'installation basse tension (NIBT) concernant la protection différentielle de type B. L'interrupteur différentiel de type B+ hfq offre une meilleure protection incendie jusqu'à 100 kHz. La version sélective « S » a un déclenchement retardé de plusieurs périodes et peut être placée en amont du FI de type B et B+ hfq. Les nouveaux interrupteurs différentiels sont maintenant disponibles dans le design d'appareil modulaire éprouvé de Hager. Ils complètent notre série 10 kA type A et type F par le type B et peuvent être rééquipés partout et sans problème.

Interrupteur différentiel 3P+N 10 kA 30 mA type B
N° de réf.: CDB740C, E-No: 531 432 080

Variantes d'appareils:
– Types B, B+ hfq et B S (sélectif)
– Variantes bipolaires et tétrapolaires
– Intensité du courant assigné 16-63 A
– Courant différentiel assigné 30 mA, 300 mA
– Courant assigné de court-circuit 10 kA en combinaison avec fusible amont

En un coup d'œil:

Protection différentielle élargie
Types B et B S (sélectif)

Meilleure protection incendie
Type B+ hfq

Installation simple et sûre
– Double loquet Quick-Snap en haut et en bas sur l'appareil
– Bornes Bi-Connect avec protection d'insertion
– Compatible avec équipements auxiliaires existants

La sécurité de part et d'autre
En sécurité avec Hager

Chez nous, la sécurité est capitale. En plus de la déclaration de conformité, nos équipements de protection sont testés par l'organisme de certification accrédité ESTI (Inspection fédérale des installations à courant fort). Avec ce label de sécurité non obligatoire, nous garantissons le respect des réglementations légales en matière de sécurité électrique et de compatibilité électromagnétique (CEM).

est le label de la sécurité prouvée.

hager.ch/fi-type-b

Interrupteur différentiel 10 kA, type B, B+ hfq et B S
Aide de sélection

De quel interrupteur différentiel ai-je besoin et pour quel usage ?

Vous voulez une protection différentielle pour l'un de vos appareils ?
– Convertisseurs de fréquence triphasés
– Bornes de recharge pour électromobilité (sans protection DC)
– Grues de chantier, compresseurs, projeteurs d'enduit
– Escaliers mécaniques, ascenseurs
– Convertisseurs rotatifs de soudage
– Filtres CEM
– Installations PV avec onduleur sans séparation de protection
– ou autres

Respectez les exigences/recommandations des fabricants d'appareils pour le type d'interrupteur différentiel !

Oui

Non

S'agit-il d'un local professionnel présentant des risques d'incendie ? Comme par ex. :
– Granges
– Ateliers de travail du bois
– Fabriques de papier
– Entrepôts de papier
– Ateliers de peinture
– ou autres

Disposez-vous du type d'appareil suivant ?
Convertisseur de fréquence monophasé (par ex. pour le réglage du régime des moteurs à courant alternatif) tel que :
– Lave-linges
– Pompes de chaudières ou pompes à chaleur
– Climatiseurs
– ou autres

Respectez les exigences/recommandations des fabricants d'appareils pour le type d'interrupteur différentiel !

Oui

NOUVEAU : Interrupteur différentiel type B+ hfq

Non

NOUVEAU : Interrupteur différentiel type B

Oui

Interrupteur différentiel type F

Non

Interrupteur différentiel type A

Sélectivité verticale

S'il faut par ailleurs protéger un circuit de distribution – par exemple le câble d'alimentation entre la distribution principale et la distribution secondaire dans des locaux professionnels présentant des risques d'incendie – il convient d'installer en amont un interrupteur différentiel sélectif (type A S ou type B S).

S

NOUVEAU : Interrupteur différentiel type B S

S

Interrupteur différentiel type A S

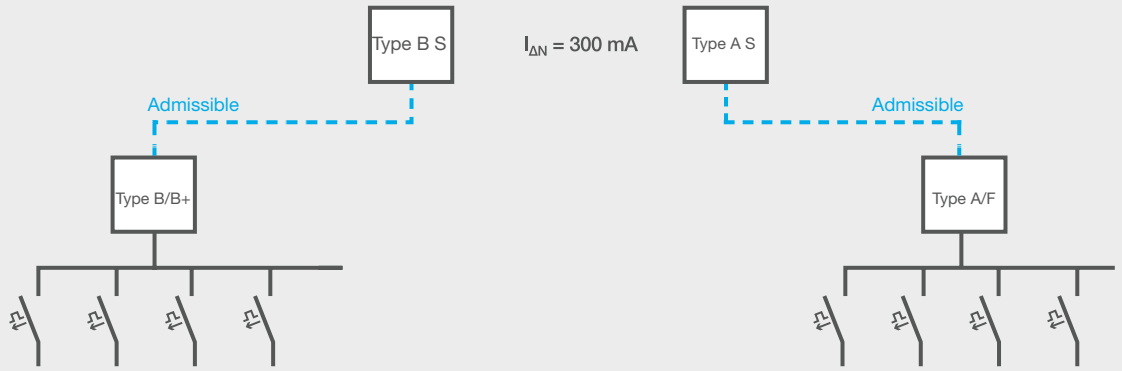

De nombreuses nouvelles fonctionnalités

Commander le Smart Home à partir de l'Apple Watch, simulation de présence fidèle à la réalité, intégration d'autres modules Netatmo et de prévisions météo – tout cela et bien plus encore, vos clients peuvent le faire désormais avec la nouvelle version de domovea.
Par ailleurs, cette toute nouvelle version vous permet un accès à distance via une interface ETS ainsi que l'importation de projets KNX avec Secure.

Points forts

Interface ETS via un accès à distance

– Configuration du serveur domovea expert pour utiliser l'interface ETS via un accès à distance.
– L'accès à distance ETS est sécurisé par KNX Secure.

Apple Watch et widgets mobiles

– Contrôlez le Smart Home avec les fonctions essentielles au moyen de votre Apple Watch.
– Définissez les actions souhaitées dans l'App domovea sous Paramètres → Widgets mobiles.
– Ajoutez des actions selon vos besoins et installez l'App sur votre Apple Watch.
– Les fonctions définies peuvent également être contrôlées via le menu widget de l'iPhone.

Modules Netatmo supplémentaires

Vous pouvez maintenant intégrer dans domovea d'autres postes intérieurs ainsi qu'un pluviomètre et anémomètre.

tado° IoT Skill

Commande du chauffage tado° – en toute simplicité. Intégrez vos thermostats tado° intelligents dans domovea en vous connectant à domovea avec votre compte tado° cloud.

Simulation de présence

Vous êtes en vacances et personne n'est à la maison pour contrôler si tout va bien ? Pas de problème – avec domovea dans votre Smart Home, vous n'êtes pas seul à la maison, car domovea pilote votre maison comme si vous étiez présent.

Prévisions météo

- Utiliser les prévisions météo sur 2 jours comme affichage ou en relation avec des séquences/domogrammes.
- Si le soleil brille le lendemain matin et que la température est supérieure à 26 °C, baisser alors les stores dès aujourd'hui.

hager.ch/domovea

ekey ouvre la porte en toute sécurité et tout confort

Les empreintes digitales ont conquis non seulement les smartphones ou tablettes, mais aussi le contrôle d'accès dans les entreprises ou chez les particuliers. Ce qui n'est que de la science-fiction pour certains est utilisé chaque jour par plus d'un million de clients ekey satisfaits qui ne veulent plus y renoncer. S'enfermer dehors, perdre ses clés ou se les faire voler – cela appartient au passé, votre doigt est toujours avec vous.

elcom.one

N° de réf. : REV512X,
E-No : 964 700 249

N° de réf. : REV112X,
E-No : 964 201 249

S'intègre aux systèmes d'interphone de porte Hager…

elcom.modesta

NOUVEAU

N° de réf. : REN235X,
E-No : 866 901 008

Insert ekey

NOUVEAU

N° de réf. : WH53210100Z,
E-No : 866 001 793

ekey home

Solutions d'accès individuel

- Mémorisation de max. 99 empreintes digitales
- Commande de 1 à 3 fonctions (par ex. porte, portail et système d'alarme)

ekey multi

Solutions d'accès multiples

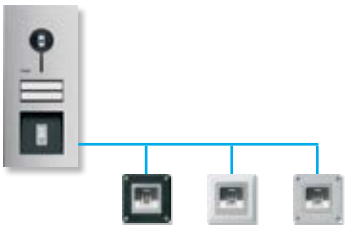

- Mémorisation de max. 99 empreintes digitales
- Max. 4 scanners d'empreintes possibles
- Commande de max. 4 fonctions par scanner d'empreintes

ekey net

Solutions d'accès en réseau

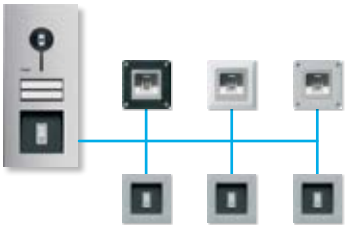

- Mémorisation possible de max. 2000 empreintes digitales par scanner d'empreintes
- Max. 80 scanners d'empreintes possibles
- Commande de max. 4 fonctions par scanner d'empreintes

… et dans les gammes de design éprouvées kallysto et robusto.

hager.ch/ekey

N° de réf. : WH25210200C,
E-No : 866 620 008

N° de réf. : WH36210200C,
E-No : 866 820 003

N° de réf. WH36210203C,
E-No : 866 820 033

N° de réf. : WH36210249C,
E-No : 866 820 083

N° de réf. : WH36210205C,
E-No : 866 820 053

Configurateur en ligne pour postes extérieurs

Rapide
et personnalisé

Le nouveau configurateur en ligne Hager pour postes extérieurs allie personnalisation et esthétique. Installateurs-électriciens, architectes et maîtres d'ouvrage peuvent ainsi configurer très facilement leur poste extérieur de prédilection et le visualiser sous tous les angles en représentation 3D. Notre solution spéciale elcom.one manufacture est également représentée avec le nouveau configurateur.

En un coup d'œil :

Simple
– Conception sans connaissances préalables
– Guidage menu intuitif
– Convient aux installateurs-électriciens, aux architectes et aux maîtres d'ouvrage

Rapide
– Assemblage par glisser-déposer
– Nomenclature avec tarifs facilite commande et livraison

Visuel
– Représentation 3D descriptive
– Choix de la perspective ou rotation de la caméra

Désormais, vous pouvez configurer en ligne les designs suivants :
– elcom.modesta
– elcom.one manufacture

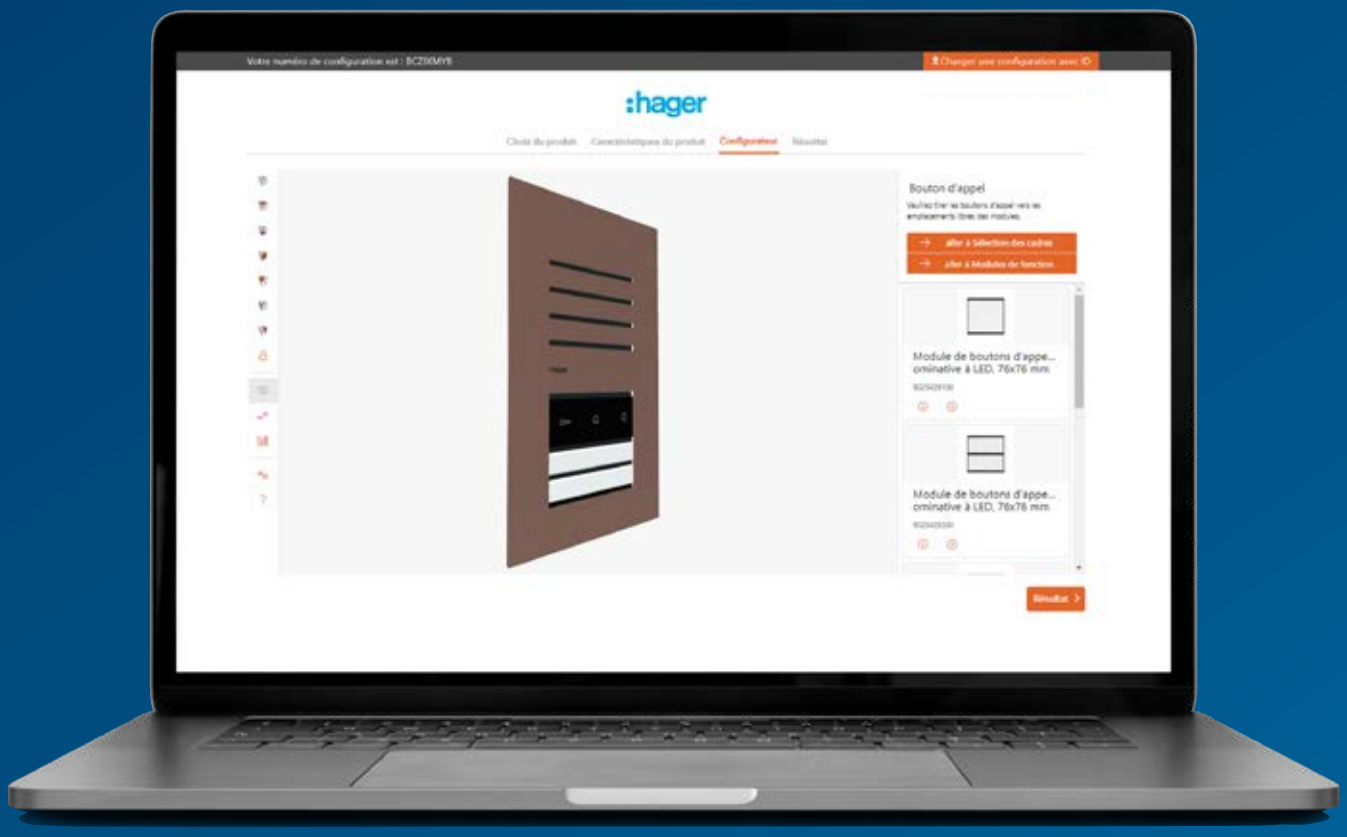

Rien de plus simple :

- **Choisir le design**
- **Choisir le cadre : colonne fonctionnelle, encastré, en apparent**
- **Choisir le type de communication : audio, vidéo, modules d'accès**
- **Ajouter les modules complémentaires par glisser-déposer**
- **Établir la nomenclature avec les tarifs**
- **Compléter les informations sur le projet**

hager.ch/configurateur-modesta
hager.ch/configurateur-one

Compacts et performants

La gamme de contacteurs de puissance est le complément idéal pour l'assortiment de distribution d'énergie actuel. En outre, la gamme des disjoncteurs moteurs a été étendue jusqu'à 63 A. Des tableaux de coordination pour fusibles HPC sont également disponibles pour les courants nominaux importants. Désormais, les applications dans le domaine de la commutation et de la protection jusqu'à 200 A peuvent être réalisées de manière cohérente avec des composants de l'assortiment Hager.

Contacteur 3P + 1 NO, 7 A pour AC-3, 230 VAC
N° de réf.: EV00710C, E-No: 507 476 030

Contact auxiliaire 4 NF pour EV007... EV038
N° de réf.: EVA008, E-No: 507 495 124

L'assortiment des contacteurs de puissance est compact, bien agencé et se compose des assortiments partiels suivants:

- Contacteurs tripolaires jusqu'à 170 A
- Contacteurs tétrapolaires jusqu'à 200 A
- Contacteurs auxiliaires
- Contacteurs d'éclairage pour les applications d'éclairage
- Relais thermique/Relais de protection moteur
- Accessoires et contacts auxiliaires

Tous les contacteurs sont équipés de doubles bornes à cage. Cela garantit un raccordement et un fonctionnement fiables, même avec un branchement à deux fils.

Contacteurs tripolaires jusqu'à 170 A pour AC-3

Les contacteurs tripolaires conviennent particulièrement pour la commande de moteurs. Seules quatre versions différentes couvrent toute la plage de puissance jusqu'à 170 A. Les contacteurs ont de petites dimensions et sont malgré tout très performants et fiables. L'assortiment correspondant de disjoncteurs moteurs jusqu'à 63 A est parfaitement adapté aux contacteurs. Les adaptateurs de connexion, par exemple, permettent une installation très rapide et peu encombrante de combinaisons de disjoncteurs moteurs et de contacteurs.

En un coup d'œil :

- Gamme compacte et bien présentée
- Excellent rapport performance-prix
- Numéroté E jusqu'à 200 A
- Extension de la gamme de disjoncteurs moteurs jusqu'à 63 A

Contacteurs tétrapolaires jusqu'à 200 A pour AC-1

Cette série convient particulièrement pour des applications à commande tétrapolaire des charges. Il s'agit, par exemple, de systèmes de chauffage ou bien de coupures et de commutations de réseaux. Ces contacteurs sont en particulier destinés au domaine de la protection du réseau et de l'installation (protection RI) jusqu'à 100 kVA.

Contacteurs d'éclairage jusqu'à 27 A pour AC-5b

Il existe un grand nombre de luminaires et de types de lampes différents. La commande de ces dispositifs avec des contacteurs appropriés est souvent un défi en raison des courants d'enclenchement élevés. Cela appartient maintenant au passé. Les contacteurs d'éclairage sont spécialement conçus pour de telles applications et maîtrisent les courants d'enclenchement élevés de tous les types de lampes, qu'il s'agisse de lampes LED ou halogènes, etc.

Relais thermique/Relais de protection moteur

Les relais de protection moteur couvrent une plage de courant jusqu'à 175 A et peuvent être installés directement sur le contacteur. Dans le catalogue, des tableaux exhaustifs facilitent la conception et le choix judicieux du fusible en amont.

Contacteurs auxiliaires

Les contacteurs auxiliaires peuvent être utilisés pour les tâches de commande les plus diverses. Ils sont ainsi le complément idéal des contacteurs de puissance et des contacteurs d'éclairage.

hager.ch/contacteurs-de-puissance

Le nouveau standard dans le domaine tertiaire

Quand la taille d'un bâtiment s'accroît, les besoins en énergie ne sont pas les seuls à augmenter. Les exigences en matière de dispositifs de protection augmentent également. Avec la mesure d'énergie intégrée, les fonctions de protection complète et la connexion pour communication, les disjoncteurs compacts h3+ de Hager répondent à toutes les exigences – derrière le nom se cachent de nombreux avantages :

+ plus de choix avec quatre unités de déclenchement
+ plus d'intelligence avec de nouveaux canaux de communication
+ une précision unique de classe 1 de mesure de l'énergie

Les nouveaux disjoncteurs h3+ existent en trois tailles avec de nombreuses variantes qui s'intègrent sans problème aux différents éléments univers N correspondants. En cas de court-circuit ou de surcharge, les h3+ déconnectent de manière fiable et sont en connexion avec le futur !

La nouvelle génération de disjoncteurs h3+ garantit une protection fiable contre les surcharges et les courts-circuits tout en offrant une surveillance intégrée et une transparence énergétique maximale pour tous les secteurs de l'installation.

Disjoncteur h3+ Energy P630 630A 4P
N° de réf. : HPW631NR

En un coup d'œil :

– Mesure de l'énergie (cl. 1) avec h3+ Energy
– Fonctionnalités complémentaires extensibles
– Configuration intelligente (h3+ Energy)
– Déclencheurs électromécaniques et déclencheurs électroniques intelligents

h3+

Protéger
Mesurer
Communiquer

Vous avez le choix

De la version électromécanique jusqu'au modèle connecté intelligent – voilà ce qu'est h3+. Découvrez toute la panoplie du nouveau disjoncteur compact Hager h3+ et ses différentes variantes:

Grâce à sa forme compacte et à des courants nominaux de 25 à 630 A en version tripolaire ou tétrapolaire, h3+ offre une protection importante jusqu'à 110 kA.

Grâce à son déclencheur disponible au choix en version électromagnétique ou électronique, h3+ permet par ailleurs des possibilités de protection flexibles dans tous les domaines de la distribution électrique.

h3+/P160

h3+/P250

h3+/P630

La nouvelle génération de disjoncteurs compacts h3+ est disponible en trois tailles: P160 avec un courant nominal jusqu'à 160 A, P250 avec un courant nominal jusqu'à 250 A et P630 avec un courant nominal jusqu'à 630 A. Les trois tailles existent avec différentes unités de déclenchement.

hager.ch/h3plus

Quatre unités de déclenchement pour chaque exigence

TMA

Protection standard thermique-magnétique

À partir d'une base électromécanique, un bilame intégré détecte les surcharges et un déclencheur rapide magnétique détecte les courts-circuits.
Les paramètres de déclenchement sont réglables pour le courant de court-circuit instantané et pour le déclencheur de surcharge.

LSnI

Protection électronique de base

Le déclencheur LSnI offre une grande précision grâce à la métrologie intégrée – indépendamment des conditions ambiantes.
Il est possible de régler les paramètres de déclenchement du déclencheur de surcharge et du courant de court-circuit à court délai de réponse. La protection de court-circuit instantanée est paramétrée de manière permanente.

LSI

Protection électronique élargie

Le déclencheur LSnI bénéficie de possibilités de réglage étendues en plus d'une grande précision de mesure électronique.
Tous les paramètres de déclenchement de surcharge et de court-circuit sont réglables par des temps de déclenchement. Il est ainsi possible d'adapter au mieux la courbe de déclenchement.

Energy

Protection électronique haut de gamme

Avec la mesure de l'énergie intégrée (cl. 1), extensible à des contacts d'alarme, pré-alarme, sélectivité par zone, communication et affichage externe configurables.

Augmentation de la disponibilité de l'installation grâce à la sélectivité par zone

La ligne de produits h3+ Energy offre, grâce à la sélectivité par zone, des possibilités de réglage nettement plus précises ainsi qu'une augmentation associée de la disponibilité de l'installation.
La sélectivité par zone signifie que les disjoncteurs compacts «h3+ Energy» sont reliés entre eux par le câble adaptateur ZSI HTC150H. Si la fonction «ZSI» est activée sur tous les disjoncteurs, seul le déclenchement retardé du disjoncteur h3+ Energy proche du dysfonctionnement est inhibé afin que celui-ci puisse se déclencher presque immédiatement. Ainsi la partie de l'installation restante, non concernée par le dysfonctionnement, reste en service et l'interruption d'activité est limitée au minimum.

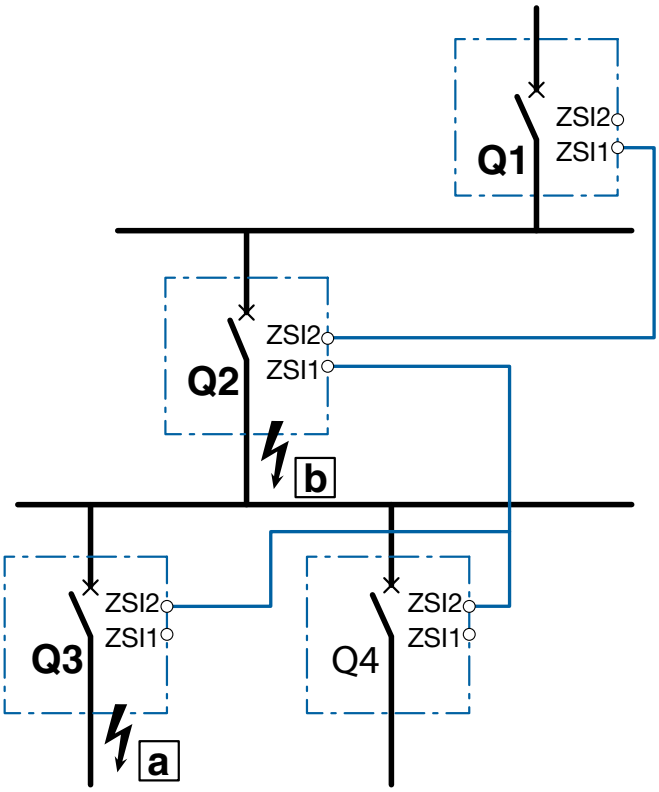

Défaut a):
Les disjoncteurs Q1, Q2 et Q3 détectent le défaut simultanément. Tandis que la temporisation est activée sur Q1 et Q2, Q3 élimine le défaut immédiatement sans temporisation.

Défaut b):
Les disjoncteurs Q1 et Q2 détectent le défaut simultanément. Tandis que la temporisation est activée sur Q1, Q2 élimine le défaut immédiatement sans temporisation.

Fenêtre d'affichage pour dispositifs auxiliaires (2)
Contrôle simple de la présence de dispositifs auxiliaires.

Ouverture rapide avec ¼ de tour de la vis (1)
Accès simple aux zones auxiliaires et de communication.

Verrouillage intégré par cadenas (3)
Cadenas avec Ø jusqu'à 4 mm utilisables sans accessoires.

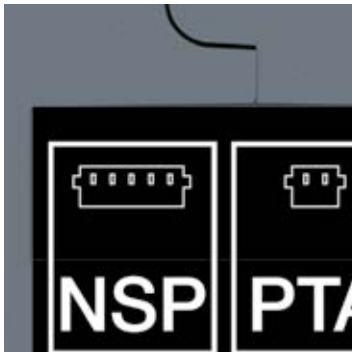

Contact de sortie PTA intégré (4)
Contact de sortie spécial pour préalarme de surcharge.

Contact de sortie OAC intégré (5)
Contact de sortie attribuable à une alarme individuelle avec accès à l'arrière du capot frontal.

Outil de configuration h3+ (6)
Accès sans câble aux déclencheurs électroniques pour configuration, test et diagnostic.

Afficheur à contraste élevé (7)
L'afficheur des disjoncteurs h3+ Energy profite des avantages de la technologie OLED et peut être orienté dans toutes les directions et ainsi adapté à l'orientation du disjoncteur.

Solutions cohérentes pour la protection RI

La protection RI peut être réalisée avec des contacteurs jusqu'à une puissance 100 kVA. À cette fin, Hager propose un « pack sérénité » comprenant des contacteurs, des relais de découplage, un schéma de câblage et des armoires correspondantes. En fonction de vos besoins, vous trouverez des kits complets comprenant des rails supports, des capots, etc. ou simplement un choix d'enveloppes vides. Vous définissez votre part de valeur ajoutée et vous pouvez adapter votre installation de manière optimale à vos besoins afin d'obtenir la solution appropriée.

En un coup d'œil :

- Gain de temps et sécurité de planification
- Valeur ajoutée variable et transparence des coûts
- Composants de grande qualité avec faible puissance dissipée
- Large choix d'armoires : polyester, acier, différents systèmes d'évolution
- Solutions testées : schéma électrique, boîtier, composants de montage

Propositions de solutions avec une totale transparence des coûts

Hager fournit un outil Excel simple qui vous permet de gagner du temps lors de la planification et du calcul de vos projets. Vous trouverez tout cela sur hager.ch/na-schutz ou vous pouvez vous le procurer par l'intermédiaire de votre conseiller de vente Hager. Grâce à cet outil, vous générez la nomenclature de votre solution de protection RI en quelques clics seulement et bénéficiez d'une transparence totale des coûts. De plus vous avez l'assurance que la place dans le boîtier sera suffisante et que l'échauffement maximal autorisé sera respecté.

En option, il est également possible de concevoir les solutions de protection RI avec contacteurs à l'aide de hagercad et de les documenter avec les justificatifs associés, comme par ex. le calcul de l'échauffement. La solution avec contacteurs est destinée aux nouvelles installations et naturellement aussi au programme Retrofit 2 d'ElCom.

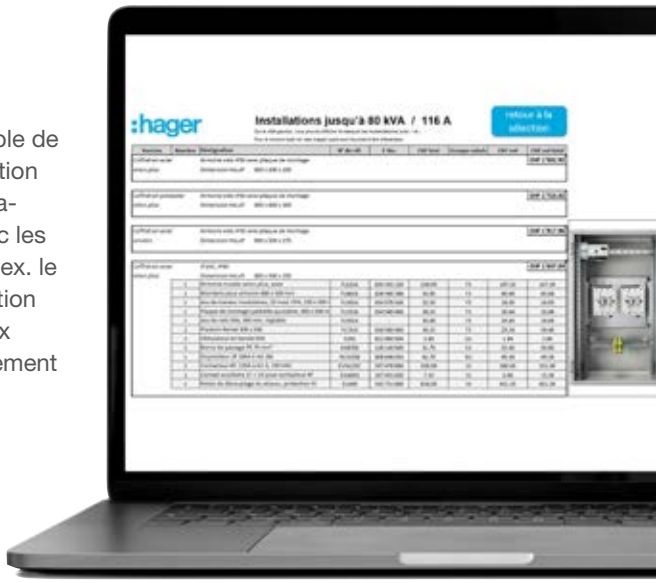

Solution de protection RI 100 kVA et plus

À partir de 100 kVA, il ne faut plus utiliser de contacteurs comme disjoncteurs de couplage. Cette plage d'utilisation est couverte par Hager dans la zone d'intensité 160–630 A grâce aux disjoncteurs et interrupteurs sectionneurs h3+. La nouvelle génération de disjoncteurs est compacte, fiable et offre un excellent confort de raccordement. Les éléments d'accessoires tels que les commandes motorisées et les bobines de sous-tension se montent facilement. Ce sont précisément ces critères qui sont importants dans l'utilisation d'une protection RI.
Pour des puissances supérieures à 400 kVA, il existe toujours les produits Terasaki tels que TemBreak2 et TemPower2 comme solutions toutes prêtes.

Les solutions de protection RI à partir de 100 kVA sont un peu plus compliquées à planifier. À cet effet, notre conseiller de vente ou notre service d'assistance technique se fera un plaisir de vous assister. Pour cela aussi vous recevrez de la part de Hager le schéma électrique adapté. Celui-ci existe aux formats PDF, DWG et DXF. Vous pouvez ainsi intégrer facilement ce schéma dans un schéma d'installation.
En cas de besoin, vous pouvez faire appel à notre service clients qui vous apportera une assistance technique lors de la mise en service. N'hésitez pas et prenez contact avec nous sans engagement de votre part. Nous vous donnerons volontiers un coup de main et nous vous accompagnerons dans votre projet.

En un coup d'œil :

- Sécurité de planification grâce à notre compétence en matière de conseil et d'élaboration d'une offre
- Nouvelle génération de disjoncteurs h3+
- En cas de besoin, notre service clients vous assistera lors de la mise en service
- Schéma électrique en différents formats de fichiers

Relais de tension et de fréquence, protection RI
N° de réf. : EU400, E-No: 543 711 600

Disjoncteur h3+ TMA P250 160A 4P
N° de réf. : HHT161NR

hager.ch/protection-ri

Contrôle de la consommation d'énergie pour mise à niveau Transformateurs de courant à noyau articulé

Dans le cadre de la transition énergétique, le contrôle sans faille de la consommation d'énergie devient un facteur primordial dans la gestion moderne des bâtiments. Grâce à notre nouveau transformateur de courant à noyau articulé, vous pouvez désormais effectuer aussi une mise à niveau simple d'installations existantes. Le mécanisme d'articulation pratique peut être placé sans problème autour des câbles déjà installés, sans avoir à les débrancher au préalable. L'exploitation en cours n'est donc pas perturbée – et votre champ d'activité est élargi de manière constructive.

Sécurité maximale grâce au pontage de court-circuit

Le champ magnétique d'un conducteur parcouru par un courant induit une tension du côté secondaire du transformateur. Lorsque le transformateur est débranché, il peut se produire une rupture de tension et par voie de conséquence une destruction du côté secondaire. Le pontage de court-circuit (vert) intégré avant livraison empêche ce phénomène en court-circuitant le transformateur. Ainsi il ne peut pas être endommagé par inadvertance durant l'installation ou la mise en service. Ce dispositif de protection, vous ne le trouverez que chez Hager!

En un coup d'œil :

Pontage de court-circuit
– Intégré avant livraison
– Empêche les ruptures de tension et les dommages lors de la mise en service

Mécanisme d'articulation
– Facilité d'installation en cours de fonctionnement
– Pas de nécessité de débrancher des câbles

3 types de montage
– Sur rail DIN
– Sur plaque de montage (avec les supports/bornes adaptés)
– Fixation directe au câble

2 classes de précision
– Classe 1 : courant nominal 100-500 A
– Classe 3 : courant nominal 63 A, 80 A

Contrôle de la consommation d'énergie facilité

Le transformateur de courant à noyau articulé peut être relié à n'importe quel appareil de mesure multifonctions ou compteur d'énergie, et s'intégrer dans un système global de contrôle de consommation d'énergie. L'agardio.manager de Hager connecte entre eux jusqu'à 31 appareils de mesure et de distribution via Modbus RTU. Le contrôle de la consommation d'énergie moderne contribue à augmenter l'efficacité énergétique des bâtiments et à réduire les coûts d'exploitation.

Compteur d'énergie pour mesure par transformateur, Modbus, MID
N° de réf. : ECA301C
E-No: 981 871 434

Serveur de contrôle de la consommation d'énergie agardio.manager
N° de réf. : HTG411H

hager.ch/ti-repliables

Efficacité de la conception
Réussite de la mise en œuvre

En tant que spécialistes de l'installation électrique simple et fiable, nous avons non seulement une bonne connaissance de la conception de la distribution à basse tension et des appels d'offres. Nous savons également très précisément à quoi ressemble votre travail quotidien. Et ce qui compte : des outils intelligents qui vous facilitent le quotidien de manière significative. Avec hagercad, vous réalisez l'ensemble de la conception et de la documentation dans le respect des normes, de manière précise, exhaustive et entièrement automatisée. La nouvelle version 5.4 intègre les distributions à basse tension, les coffrets et l'interphonie.

hagercad constitue la pointe de la technique de Hager en matière de conception de la distribution à basse tension. Sept modules, incluant l'interphonie, parfaitement coordonnés vous assistent dans l'ensemble des tâches de conception et de documentation.

hagercad conserve une vue d'ensemble

Vous connaissez ces journées où tout se bouscule, un nouveau projet, un rendez-vous pour un chantier en cours et un projet séduisant qui occupe ces collègues dont on aurait bien besoin ailleurs. hagercad transforme ces journées en journées où tout devient facile.

Grâce à son interface utilisateur adaptée aux programmes Office, hagercad vous permet d'accéder directement à l'ensemble de la conception de la distribution à basse tension. Et grâce aux contacts étroits avec la communauté des utilisateurs de hagercad, vous bénéficiez toujours, avec le service de mise à jour, de versions améliorées – des praticiens pour les praticiens.

Découvrez dès à présent la nouvelle version hagercad 5.4. Le logiciel de conception qui pose de nouveaux jalons. Avec toute la compétence et la force d'innovation de Hager.

hager.ch/hagercad

Formation continue chez Hager
Plus proche, mais loin devant

La formation continue est la clé de votre succès ! Nous nous efforçons de vous proposer la formation continue adaptée au moment opportun, dans la mesure de son utilité et seulement pour vous. En ligne ou en présenciel, nos formations sont exactement adaptées au produit concerné. La formation continue doit être un évènement et également motivante afin que vous et vos collaborateurs puissiez intégrer les produits de manière efficace et ciblée.

Coordonnées entre elles – nous vous proposons les possibilités de formation suivantes :

Présenciel	En ligne
Séminaires	Webinaire
Formation régionale	E-learning

Avez-vous encore des questions ? Dans ce cas, contactez-nous simplement par e-mail ou par téléphone :

schulung.schweiz@hager.com
Téléphone 041 269 90 00

Sur notre plateforme d'apprentissage, vous trouverez toutes les données actualisées et des descriptions précises. Consultez dès à présent le site internet et laissez-vous inspirer.

hager.ch/academie

Prochains événements

FRED – Forum romand de l'éclairage et de la domotique

Il s'agit en l'occurrence du premier Forum romand de l'éclairage et de la domotique regroupant les thèmes véhiculés par le Forum LED et le Forum Smart Home que vous connaissez bien. Ces deux forums cèdent désormais la place à un événement de dimension supérieure faisant la synthèse des techniques d'éclairage et de l'automation du bâtiment.

10 décembre 2020 SwissTech Convention Center Ecublens (VD)

Plus d'informations sur:
www. electrosuisse.ch/fred

Sous réserve de report de dates en raison de la situation actuelle. Des informations plus précises sur la faisabilité seront communiquées sur le site internet du salon concerné.

NOUVEAU

Hager maintenant aussi sur LinkedIn

Tenez-vous au courant et suivez-nous sur :
www.linkedin.com/company/hager-ag

LinkedIn

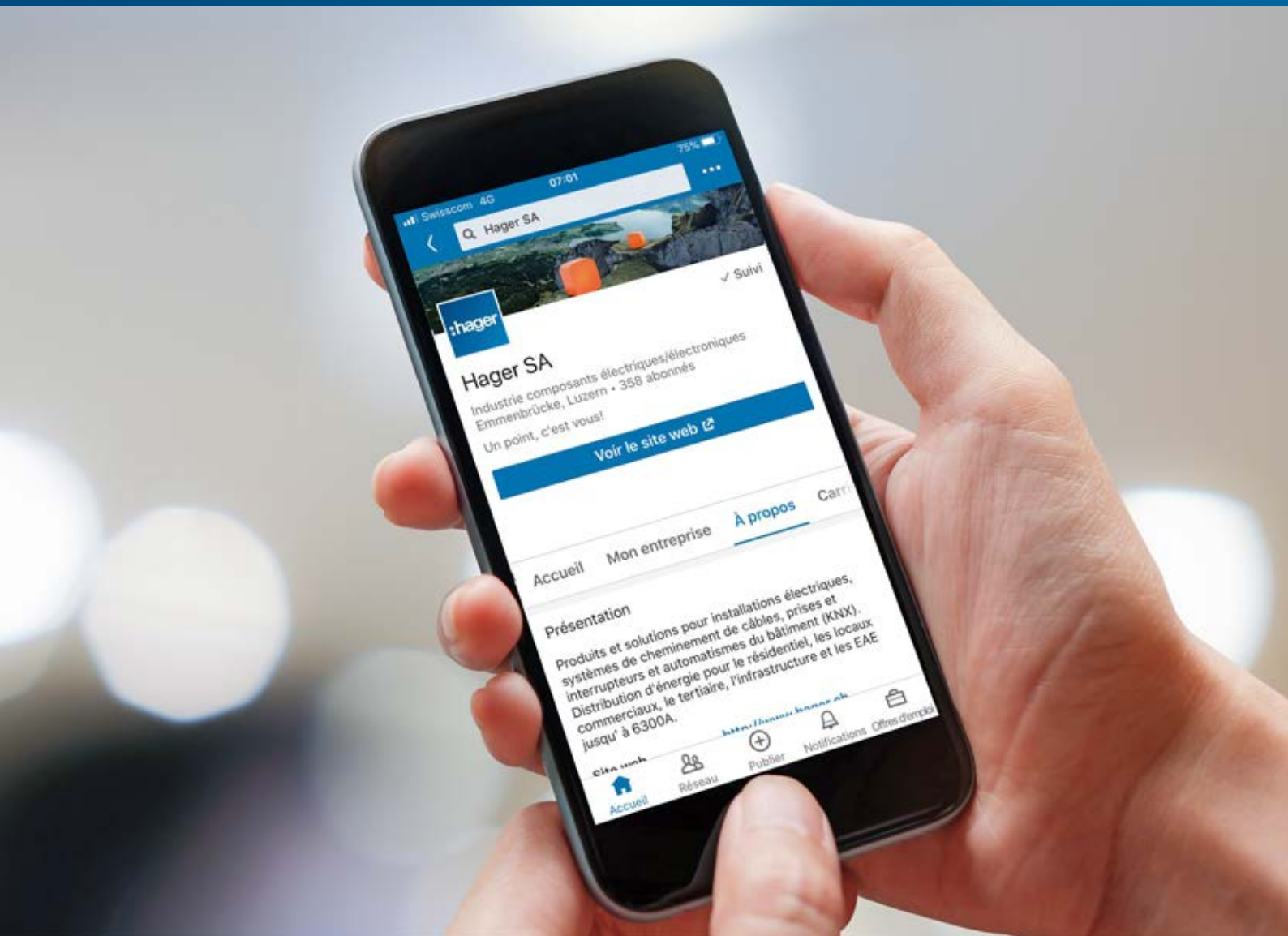

Nos documents vous tiennent au courant

hagercad
Logiciel de conception conforme aux normes des distributions à basse tension

Maintenant disponible en format PDF sur www.hager.ch ou dans l'App ecat Hager

La nouvelle génération de disjoncteurs compacts h3+
Une protection fiable

Maintenant disponible en format PDF sur www.hager.ch ou dans l'App ecat Hager

Conseil Hager: les solutions globales de protection RI
La solution adaptée pour chaque installation

Maintenant disponible en format PDF sur www.hager.ch ou dans l'App ecat Hager

Commander les documents par la poste
Commandez tout simplement et gratuitement nos documents par la poste sur hager.ch/info.

Index des articles

Hager

Référence	Désignation	E-No
Détecteurs de mouvements kallysto & basico		
WH25250800C	kallysto.line 3-fils détecteur de mouvements blanc ultra	545 030 008
WH20250800A	kallysto 3-fils détecteur de mouvements pour combinaison blanc ultra	545 036 003
WH11250800C	basico 3-fils détecteur de mouvements blanc	545 030 103
WH11250800A	basico 3-fils détecteur de mouvements pour combinaison blanc	545 036 103
WH25250900C	kallysto.line détecteur de mouvements pour minuterie blanc ultra	545 020 008
WH20250900A	kallysto détecteur de mouvements pour minuterie pour combinaison blanc ultra	545 026 003
WH11250900C	basico détecteur de mouvements pour minuterie blanc	545 020 103
WH11250900A	basico détecteur de mouvements pour minuterie pour combinaison blanc	545 026 103
WHTL50600C	kallysto.line KNX détecteur de mouvements blanc ultra	545 010 008
WHTL50600A	kallysto.line KNX détecteur de mouvements pour combinaison blanc ultra	545 016 008
Poussoir de sonnerie robusto		
WH36510200C	robusto bouton poussoir de sonnerie blanc signal	963 712 003
WH36510200A	robusto bouton poussoir de sonnerie pour combinaison blanc signal	963 712 103
FI Typ B / B+ hfq		
CDB116C	Interrupteurs différentiels 1P+N 10kA 16A 30 mA type B	531 412 320
CDB125C	Interrupteurs différentiels 1P+N 10kA 25A 30 mA type B	531 422 370
CFB125C	Interrupteurs différentiels 1P+N 10kA 25A 300 mA type B	531 426 330
CDB516C	Interrupteurs différentiels 1P+N 10kA 16A 30 mA type B+ hfq	531 412 330
CDB525C	Interrupteurs différentiels 1P+N 10kA 25A 30 mA type B+ hfq	531 422 380
CFB525C	Interrupteurs différentiels 1P+N 10kA 25A 300 mA type B+ hfq	531 426 340
CDB725C	Interrupteurs différentiels 3P+N 10kA 25A 30 mA type B	531 422 060
CDB740C	Interrupteurs différentiels 3P+N 10kA 40A 30 mA type B	531 432 080
CDB763C	Interrupteurs différentiels 3P+N 10kA 63A 30 mA type B	531 442 080
CEB740C	Interrupteurs différentiels 3P+N 10kA 40A 100 mA type B	531 434 010
CEB763C	Interrupteurs différentiels 3P+N 10kA 63A 100 mA type B	531 444 010
CFB725C	Interrupteurs différentiels 3P+N 10kA 25A 300 mA type B	531 426 040
CFB740C	Interrupteurs différentiels 3P+N 10kA 40A 300 mA type B	531 436 040
CFB763C	Interrupteurs différentiels 3P+N 10kA 63A 300 mA type B	531 446 030
CPB740C	Interrupteurs différentiels 3P+N 10kA 40A 300 mA type B S	531 436 090
CPB763C	Interrupteurs différentiels 3P+N 10kA 63A 300 mA type B S	531 446 040
CDB625C	Interrupteurs différentiels 3P+N 10kA 25A 30 mA type B+ hfq	531 422 050
CDB640C	Interrupteurs différentiels 3P+N 10kA 40A 30 mA type B+ hfq	531 432 070
CDB663C	Interrupteurs différentiels 3P+N 10kA 63A 30 mA type B+ hfq	531 442 070
CFB625C	Interrupteurs différentiels 3P+N 10kA 25A 300 mA type B+ hfq	531 426 030
CFB640C	Interrupteurs différentiels 3P+N 10kA 40A 300 mA type B+ hfq	531 436 080
CFB663C	Interrupteurs différentiels 3P+N 10kA 63A 300 mA type B+ hfq	531 446 070
Portefeuille ekey		
REV111X	Platine extérieure audio 1 bouton poussoir elcom.one pour lecteur d'empreinte	964 201 149
REV112X	Platine extérieure audio 2 boutons poussoir elcom.one pour lecteur d'empreinte	964 201 249
REV512X	Platine extérieure video 2 boutons poussoir elcom.one pour lecteur d'empreinte	964 700 249
REV511X	Platine extérieure video 1 bouton poussoir elcom.one pour lecteur d'empreinte	964 700 149
REN235X	Modul acier, vide, pour ctrl d'accès biométrique ekey FSIUP	866 901 008
WH53210100Z	Lecteur d'empreintes ekey EN I	866 001 793
WH25210200C	kallysto.line ka.line UP ekey FS RFID C ultrablanc	866 620 008
WH36210200C	robusto ro NUP ekey FS RFID C blanc	866 820 003
WH36210203C	robusto ro NUP ekey FS RFID C gris	866 820 033
WH36210249C	robusto ro NUP ekey FS RFID C aluminium	866 820 083
WH36210205C	robusto ro NUP ekey FS RFID C noir	866 820 053
Assortiment principal Contacteurs de puissance		
EV00701C	Contacteur de puissance 3P + 1 O, 7A à AC-3, 230 VAC	507 476 010
EV00710C	Contacteur de puissance 3P + 1 F, 7A à AC-3, 230 VAC	507 476 030
EV00710D	Contacteur de puissance 3P + 1 F, 7A à AC-3, 24 VAC	507 476 034
EV00710E	Contacteur de puissance 3P + 1 F, 7A à AC-3, 24 VDC	507 476 114
EV00901C	Contacteur de puissance 3P + 1 O, 9A à AC-3, 230 VAC	507 476 130
EV00910C	Contacteur de puissance 3P + 1 F, 9A à AC-3, 230 VAC	507 476 020
EV00910D	Contacteur de puissance 3P + 1 F, 9A à AC-3, 24 VAC	507 476 144
EV00910E	Contacteur de puissance 3P + 1 F, 9A à AC-3, 24 VDC	507 476 054
EV01201C	Contacteur de puissance 3P + 1 O, 12A à AC-3, 230 VAC	507 476 070
EV01210C	Contacteur de puissance 3P + 1 F, 12A à AC-3, 230 VAC	507 476 180
EV01210D	Contacteur de puissance 3P + 1 F, 12A à AC-3, 24 VAC	507 476 064
EV01210E	Contacteur de puissance 3P + 1 F, 12A à AC-3, 24 VDC	507 476 124
EV01501C	Contacteur de puissance 3P + 1 O, 15.5A à AC-3, 230 VAC	507 476 080
EV01510C	Contacteur de puissance 3P + 1 F, 15.5A à AC-3, 230 VAC	507 476 170
EV01510D	Contacteur de puissance 3P + 1 F, 15.5A à AC-3, 24 VAC	507 476 044
EV01510E	Contacteur de puissance 3P + 1 F, 15.5A à AC-3, 24 VDC	507 476 094
EV01810C	Contacteur de puissance 3P + 1 F, 18A à AC-3, 230 VAC	507 476 200
EV01810D	Contacteur de puissance 3P + 1 F, 18A à AC-3, 24 VAC	507 476 214
EV01810E	Contacteur de puissance 3P + 1 F, 18A à AC-3, 24 VDC	507 476 224
EV02510C	Contacteur de puissance 3P + 1 F, 25A à AC-3, 230 VAC	507 476 240
EV02510D	Contacteur de puissance 3P + 1 F, 25A à AC-3, 24 VAC	507 476 294
EV02510E	Contacteur de puissance 3P + 1 F, 25A à AC-3, 24 VDC	507 476 314
EV03210C	Contacteur de puissance 3P + 1 F, 32A à AC-3, 230 VAC	507 476 400
EV03210D	Contacteur de puissance 3P + 1 F, 32A à AC-3, 24 VAC	507 476 424
EV03210E	Contacteur de puissance 3P + 1 F, 32A à AC-3, 24 VDC	507 476 514
EV03810C	Contacteur de puissance 3P + 1 F, 38A à AC-3, 230 VAC	507 476 440
EV03810D	Contacteur de puissance 3P + 1 F, 38A à AC-3, 24 VAC	507 476 444

Index des articles

Hager

Référence	Désignation	E-No
EV03810E	Contacteur de puissance 3P + 1 F, 38A à AC-3, 24 VDC	507 476 464
EV040C	Contacteur de puissance 3P, 40A à AC-3, 230 VAC	507 475 420
EV040D	Contacteur de puissance 3P, 40A à AC-3, 24 VAC	507 476 534
EV040E	Contacteur de puissance 3P, 40A à AC-3, 24 VDC	507 476 574
EV050C	Contacteur de puissance 3P, 50A à AC-3, 230 VAC	507 476 600
EV050D	Contacteur de puissance 3P, 50A à AC-3, 24 VAC	507 476 604
EV050E	Contacteur de puissance 3P, 50A à AC-3, 24 VDC	507 476 634
EV065C	Contacteur de puissance 3P, 65A à AC-3, 230 VAC	507 476 620
EV065D	Contacteur de puissance 3P, 65A à AC-3, 24 VAC	507 476 684
EV065E	Contacteur de puissance 3P, 65A à AC-3, 24 VDC	507 476 764
EV072C	Contacteur de puissance 3P, 72A à AC-3, 230 VAC	507 476 800
EV072D	Contacteur de puissance 3P, 72A à AC-3, 24 VAC	507 476 804
EV072E	Contacteur de puissance 3P, 72A à AC-3, 24 VDC	507 476 834
EV080C	Contacteur de puissance 3P, 80A à AC-3, 230 VAC	507 476 820
EV095C	Contacteur de puissance 3P, 95A à AC-3, 230 VAC	507 476 830
EV115C	Contacteur de puissance 3P, 115A à AC-3, 230 VAC	507 476 910
EV150C	Contacteur de puissance 3P, 150A à AC-3, 230 VAC	507 476 960
EV170C	Contacteur de puissance 3P, 170A à AC-3, 230 VAC	507 476 870
EVL014C	Contacteur pour charge lampes 3P, 14A à AC-5b, 230 VAC	507 476 050
EVL014D	Contacteur pour charge lampes 3P, 14A à AC-5b, 24 VAC	507 476 164
EVL021C	Contacteur pour charge lampes 3P, 21A à AC-5b, 230 VAC	507 476 360
EVL021D	Contacteur pour charge lampes 3P, 21A à AC-5b, 24 VAC	507 476 394
EVL027C	Contacteur pour charge lampes 3P, 27A à AC-5b, 230 VAC	507 476 450
EVL027D	Contacteur pour charge lampes 3P, 27A à AC-5b, 24 VAC	507 476 484
EVN022C	Contacteur de puissance 4P, 22A à AC-1, 230 VAC	507 476 230
EVN022D	Contacteur de puissance 4P, 22A à AC-1, 24 VAC	507 476 264
EVN022E	Contacteur de puissance 4P, 22A à AC-1, 24 VDC	507 476 274
EVN03210C	Contacteur de puissance 4P, 32A à AC-1, 230 VAC	507 476 460
EVN03210D	Contacteur de puissance 4P, 32A à AC-1, 24 VAC	507 476 474
EVN03210E	Contacteur de puissance 4P, 32A à AC-1, 24 VDC	507 476 584
EVN04510C	Contacteur de puissance 4P, 45A à AC-1, 230 VAC	507 476 650
EVN04510D	Contacteur de puissance 4P, 45A à AC-1, 24 VAC	507 476 654
EVN04510E	Contacteur de puissance 4P, 45A à AC-1, 24 VDC	507 476 694
EVN063C	Contacteur de puissance 4P, 63A à AC-1, 230 VAC	507 476 680
EVN063D	Contacteur de puissance 4P, 63A à AC-1, 24 VAC	507 476 614
EVN063E	Contacteur de puissance 4P, 63A à AC-1, 24 VDC	507 476 624
EVN080C	Contacteur de puissance 4P, 80A à AC-1, 230 VAC	507 476 860
EVN080D	Contacteur de puissance 4P, 80A à AC-1, 24 VAC	507 476 814
EVN080E	Contacteur de puissance 4P, 80A à AC-1, 24 VDC	507 476 904
EVN125C	Contacteur de puissance 4P, 125A à AC-1, 230 VAC	507 476 890
EVN160C	Contacteur de puissance 4P, 160A à AC-1, 230 VAC	507 476 840
EVN200C	Contacteur de puissance 4P, 200A à AC-1, 230 VAC	507 476 940
EVR00422C	Contacteur auxliliaire 2 F + 2 O, 4A à AC-15, 230 VAC	507 472 000
EVR00422D	Contacteur auxliliaire 2 F + 2 O, 4A à AC-15, 24 VAC	507 472 084
EVR00422E	Contacteur auxliliaire 2 F + 2 O, 4A à AC-15, 24 VDC	507 472 044
EVR00431C	Contacteur auxliliaire 3 F + 1 O, 4A à AC-15, 230 VAC	507 473 020
EVR00431D	Contacteur auxliliaire 3 F + 1 O, 4A à AC-15, 24 VAC	507 473 034
EVR00431E	Contacteur auxliliaire 3 F + 1 O, 4A à AC-15, 24 VDC	507 473 064
EVR00440C	Contacteur auxliliaire 4 F, 4A à AC-15, 230 VAC	507 474 050
EVR00440D	Contacteur auxliliaire 4 F, 4A à AC-15, 24 VAC	507 474 064
EVR00440E	Contacteur auxliliaire 4 F, 4A à AC-15, 24 VDC	507 474 084
EVA001	Contact auxil. 1F+1O pour EV007-10…EV038-10, EVN022…EVN045, EVL014…EVL027	507 491 214
EVA002	Contact auxil. 2F+2O pour EV007…EV038, EVN022…EVN045, EVL014…EVL027	507 492 254
EVA003	Contact auxil. 1F+1O pour EV040…EV170, EVN063…EVN200	507 491 620
EVA004	Contact auxil. 2F+2O pour EV040…EV170, EVN063…EVN200	507 492 650
EVA005	Contact auxil. 1F+1O pour EV007…EV038, EVN022…EVN045, EVL014…EVL027, EVR004…	507 491 274
EVA006	Contact auxil. 4F pour EV007…EV038, EVN022…EVN045, EVL014…EVL027, EVR004…	507 494 244
EVA007	Contact auxil. 2F+2O pour EV007…EV038, EVN022…EVN045, EVL014…EVL027, EVR004…	507 492 284
EVA008	Contact auxil. 4O pour EV007…EV038, EVN022…EVN045, EVL014…EVL027, EVR004…	507 495 124
MM520N	Disjoncteur moteur taille 2, 10-16 A	501 210 330
MM521N	Disjoncteur moteur taille 2, 16-25 A	501 210 340
MM522N	Disjoncteur moteur taille 2, 25-32 A	501 210 350
MM523N	Disjoncteur moteur taille 2, 32-40 A	501 210 360
MM524N	Disjoncteur moteur taille 2, 40-50 A	501 210 370
MM525N	Disjoncteur moteur taille 2, 50-58 A	501 210 380
MM526N	Disjoncteur moteur taille 2, 55-63 A	501 210 390
EVB00016A	Relais de surcharge thermique 0.1–0.16 A pour contacteurs EV007…EV015	–
EVB00024A	Relais de surcharge thermique 0.16–0.24 A pour contacteurs EV007…EV015	–
EVB0004A	Relais de surcharge thermique 0.24–0.4 A pour contacteurs EV007…EV015	–
EVB0006A	Relais de surcharge thermique 0.4–0.6 A pour contacteurs EV007…EV015	–
EVB0016A	Relais de surcharge thermique 1.0–1.6 A pour contacteurs EV007…EV015	–
EVB001A	Relais de surcharge thermique 0.6–1.0 A pour contacteurs EV007…EV015	–
EVB0024A	Relais de surcharge thermique 1.6–2.4 A pour contacteurs EV007…EV015	–
EVB004A	Relais de surcharge thermique 2.4–4.0 A pour contacteurs EV007…EV015	–
EVB006A	Relais de surcharge thermique 4.0–6.0 A pour contacteurs EV007…EV015	–
EVB006B	Relais de surcharge thermique 4.0–6.0 A pour contacteurs EV018…EV038	–
EVB010A	Relais de surcharge thermique 6.0–10 A pour contacteurs EV007…EV015	–
EVB010B	Relais de surcharge thermique 6.0–10 A pour contacteurs EV018…EV038	–
EVB012A	Relais de surcharge thermique 9.0–12 A pour contacteurs EV007…EV015	–
EVB016A	Relais de surcharge thermique 12–16 A pour contacteurs EV007…EV015	–
EVB016B	Relais de surcharge thermique 10–16 A pour contacteurs EV018…EV038	–

Hager

Référence	Désignation	E-No
EVB024B	Relais de surcharge thermique 16–24 A pour contacteurs EV018…EV038	–
EVB032B	Relais de surcharge thermique 24–32 A pour contacteurs EV018…EV038	–
EVB040C	Relais de surcharge thermique 24–40 A pour contacteurs EV040…EV072	–
EVB057C	Relais de surcharge thermique 40–57 A pour contacteurs EV040…EV072	–
EVB065C	Relais de surcharge thermique 50–65 A pour contacteurs EV040…EV072	–
EVB070D	Relais de surcharge thermique 50–70 A pour contacteurs EV080…EV170	–
EVB075C	Relais de surcharge thermique 65–75 A pour contacteurs EV040…EV072	–
EVB100D	Relais de surcharge thermique 70–100 A pour contacteurs EV080…EV170	–
EVB125D	Relais de surcharge thermique 95–125 A pour contacteurs EV080…EV170	–
EVB150D	Relais de surcharge thermique 120–150 A pour contacteurs EV080…EV170	–
EVB175D	Relais de surcharge thermique 145–170 A pour contacteurs EV080…EV170	–
Disjoncteurs h3+		
HHS025DC	Disjoncteur boitier moulé h3+ P160 TMA 25A 25kA 3P CTC	–
HHS026DC	Disjoncteur boitier moulé h3+ P160 TMA 25A 25kA 4P CTC	–
HHS040DC	Disjoncteur boitier moulé h3+ P160 TMA 40A 25kA 3P CTC	–
HHS040GC	Disjoncteur boitier moulé h3+ P160 LSnI 40A 25kA 3P CTC	–
HHS040JC	Disjoncteur boitier moulé h3+ P160 LSI 40A 25kA 3P CTC	–
HHS040NC	Disjoncteur boitier moulé h3+ P160 Energy 40A 25kA 3P CTC	–
HHS041DC	Disjoncteur boitier moulé h3+ P160 TMA 40A 25kA 4P CTC	–
HHS041GC	Disjoncteur boitier moulé h3+ P160 LSnI 40A 25kA 4P CTC	–
HHS041JC	Disjoncteur boitier moulé h3+ P160 LSI 40A 25kA 4P CTC	–
HHS041NC	Disjoncteur boitier moulé h3+ P160 Energy 40A 25kA 4P CTC	–
HHS063DC	Disjoncteur boitier moulé h3+ P160 TMA 63A 25kA 3P CTC	–
HHS064DC	Disjoncteur boitier moulé h3+ P160 TMA 63A 25kA 4P CTC	–
HHS080DC	Disjoncteur boitier moulé h3+ P160 TMA 80A 25kA 3P CTC	–
HHS081DC	Disjoncteur boitier moulé h3+ P160 TMA 80A 25kA 4P CTC	–
HHS100DC	Disjoncteur boitier moulé h3+ P160 TMA 100A 25kA 3P CTC	–
HHS100GC	Disjoncteur boitier moulé h3+ P160 LSnI 100A 25kA 3P CTC	–
HHS100JC	Disjoncteur boitier moulé h3+ P160 LSI 100A 25kA 3P CTC	–
HHS100NC	Disjoncteur boitier moulé h3+ P160 Energy 100A 25kA 3P CTC	–
HHS101DC	Disjoncteur boitier moulé h3+ P160 TMA 100A 25kA 4P CTC	–
HHS101GC	Disjoncteur boitier moulé h3+ P160 LSnI 100A 25kA 4P CTC	–
HHS101JC	Disjoncteur boitier moulé h3+ P160 LSI 100A 25kA 4P CTC	–
HHS101NC	Disjoncteur boitier moulé h3+ P160 Energy 100A 25kA 4P CTC	–
HHS102DC	Disjoncteur boitier moulé h3+ P160 TMA 100A 25kA 4P CTC	–
HHS125DC	Disjoncteur boitier moulé h3+ P160 TMA 125A 25kA 3P CTC	–
HHS126DC	Disjoncteur boitier moulé h3+ P160 TMA 125A 25kA 4P CTC	–
HHS127DC	Disjoncteur boitier moulé h3+ P160 TMA 125A 25kA 4P CTC	–
HHS160DC	Disjoncteur boitier moulé h3+ P160 TMA 160A 25kA 3P CTC	–
HHS160GC	Disjoncteur boitier moulé h3+ P160 LSnI 160A 25kA 3P CTC	–
HHS160JC	Disjoncteur boitier moulé h3+ P160 LSI 160A 25kA 3P CTC	–
HHS160NC	Disjoncteur boitier moulé h3+ P160 Energy 160A 25kA 3P CTC	–
HHS161DC	Disjoncteur boitier moulé h3+ P160 TMA 160A 25kA 4P CTC	–
HHS161GC	Disjoncteur boitier moulé h3+ P160 LSnI 160A 25kA 4P CTC	–
HHS161JC	Disjoncteur boitier moulé h3+ P160 LSI 160A 25kA 4P CTC	–
HHS161NC	Disjoncteur boitier moulé h3+ P160 Energy 160A 25kA 4P CTC	–
HHS162DC	Disjoncteur boitier moulé h3+ P160 TMA 160A 25kA 4P CTC	–
HHT040GR	Disjoncteur boitier moulé h3+ P250 LSnI 40A 25kA 3P FC	–
HHT040JR	Disjoncteur boitier moulé h3+ P250 LSI 40A 25kA 3P FC	–
HHT040LR	Disjoncteur boitier moulé h3+ P250 LSIG 40A 25kA 3P FC	–
HHT040NR	Disjoncteur boitier moulé h3+ P250 Energy 40A 25kA 3P FC	–
HHT041GR	Disjoncteur boitier moulé h3+ P250 LSnI 40A 25kA 4P FC	–
HHT041JR	Disjoncteur boitier moulé h3+ P250 LSI 40A 25kA 4P FC	–
HHT041LR	Disjoncteur boitier moulé h3+ P250 LSIG 40A 25kA 4P FC	–
HHT041NR	Disjoncteur boitier moulé h3+ P250 Energy 40A 25kA 4P FC	–
HHT050DR	Disjoncteur boitier moulé h3+ P250 TMA 50A 25kA 3P FC	–
HHT051DR	Disjoncteur boitier moulé h3+ P250 TMA 50A 25kA 4P FC	–
HHT063DR	Disjoncteur boitier moulé h3+ P250 TMA 63A 25kA 3P FC	–
HHT064DR	Disjoncteur boitier moulé h3+ P250 TMA 63A 25kA 4P FC	–
HHT100DR	Disjoncteur boitier moulé h3+ P250 TMA 100A 25kA 3P FC	–
HHT100GR	Disjoncteur boitier moulé h3+ P250 LSnI 100A 25kA 3P FC	–
HHT100JR	Disjoncteur boitier moulé h3+ P250 LSI 100A 25kA 3P FC	–
HHT100LR	Disjoncteur boitier moulé h3+ P250 LSIG 100A 25kA 3P FC	–
HHT100NR	Disjoncteur boitier moulé h3+ P250 Energy 100A 25kA 3P FC	–
HHT101DR	Disjoncteur boitier moulé h3+ P250 TMA 100A 25kA 4P FC	–
HHT101GR	Disjoncteur boitier moulé h3+ P250 LSnI 100A 25kA 4P FC	–
HHT101JR	Disjoncteur boitier moulé h3+ P250 LSI 100A 25kA 4P FC	–
HHT101LR	Disjoncteur boitier moulé h3+ P250 LSIG 100A 25kA 4P FC	–
HHT101NR	Disjoncteur boitier moulé h3+ P250 Energy 100A 25kA 4P FC	–
HHT102DR	Disjoncteur boitier moulé h3+ P250 TMA 100A 25kA 4P FC	–
HHT125DR	Disjoncteur boitier moulé h3+ P250 TMA 125A 25kA 3P FC	–
HHT126DR	Disjoncteur boitier moulé h3+ P250 TMA 125A 25kA 4P FC	–
HHT160DR	Disjoncteur boitier moulé h3+ P250 TMA 160A 25kA 3P FC	–
HHT160GR	Disjoncteur boitier moulé h3+ P250 LSnI 160A 25kA 3P FC	–
HHT160JR	Disjoncteur boitier moulé h3+ P250 LSI 160A 25kA 3P FC	–
HHT160LR	Disjoncteur boitier moulé h3+ P250 LSIG 160A 25kA 3P FC	–
HHT160NR	Disjoncteur boitier moulé h3+ P250 Energy 160A 25kA 3P FC	–
HHT161DR	Disjoncteur boitier moulé h3+ P250 TMA 160A 25kA 4P FC	–
HHT161GR	Disjoncteur boitier moulé h3+ P250 LSnI 160A 25kA 4P FC	–
HHT161JR	Disjoncteur boitier moulé h3+ P250 LSI 160A 25kA 4P FC	–

Index des articles

Hager

Référence	Désignation	E-No
HHT161LR	Disjoncteur boitier moulé h3+ P250 LSIG 160A 25kA 4P FC	–
HHT161NR	Disjoncteur boitier moulé h3+ P250 Energy 160A 25kA 4P FC	–
HHT200DR	Disjoncteur boitier moulé h3+ P250 TMA 200A 25kA 3P FC	–
HHT201DR	Disjoncteur boitier moulé h3+ P250 TMA 200A 25kA 4P FC	–
HHT250DR	Disjoncteur boitier moulé h3+ P250 TMA 250A 25kA 3P FC	–
HHT250GR	Disjoncteur boitier moulé h3+ P250 LSnI 250A 25kA 3P FC	–
HHT250JR	Disjoncteur boitier moulé h3+ P250 LSI 250A 25kA 3P FC	–
HHT250LR	Disjoncteur boitier moulé h3+ P250 LSIG 250A 25kA 3P FC	–
HHT250NR	Disjoncteur boitier moulé h3+ P250 Energy 250A 25kA 3P FC	–
HHT251DR	Disjoncteur boitier moulé h3+ P250 TMA 250A 25kA 4P FC	–
HHT251GR	Disjoncteur boitier moulé h3+ P250 LSnI 250A 25kA 4P FC	–
HHT251JR	Disjoncteur boitier moulé h3+ P250 LSI 250A 25kA 4P FC	–
HHT251LR	Disjoncteur boitier moulé h3+ P250 LSIG 250A 25kA 4P FC	–
HHT251NR	Disjoncteur boitier moulé h3+ P250 Energy 250A 25kA 4P FC	–
HNW250JR	Disjoncteur boitier moulé h3+ P630 LSI 250A 40kA 3P FC	–
HNW250LR	Disjoncteur boitier moulé h3+ P630 LSIG 250A 40kA 3P FC	–
HNW250NR	Disjoncteur boitier moulé h3+ P630 Energy 250A 40kA 3P FC	–
HNW251JR	Disjoncteur boitier moulé h3+ P630 LSI 250A 40kA 4P FC	–
HNW251LR	Disjoncteur boitier moulé h3+ P630 LSIG 250A 40kA 4P FC	–
HNW251NR	Disjoncteur boitier moulé h3+ P630 Energy 250A 40kA 4P FC	–
HNW400JR	Disjoncteur boitier moulé h3+ P630 LSI 400A 40kA 3P FC	–
HNW400LR	Disjoncteur boitier moulé h3+ P630 LSIG 400A 40kA 3P FC	–
HNW400NR	Disjoncteur boitier moulé h3+ P630 Energy 400A 40kA 3P FC	–
HNW401JR	Disjoncteur boitier moulé h3+ P630 LSI 400A 40kA 4P FC	–
HNW401LR	Disjoncteur boitier moulé h3+ P630 LSIG 400A 40kA 4P FC	–
HNW401NR	Disjoncteur boitier moulé h3+ P630 Energy 400A 40kA 4P FC	–
HNW630JR	Disjoncteur boitier moulé h3+ P630 LSI 630A 40kA 3P FC	–
HNW630LR	Disjoncteur boitier moulé h3+ P630 LSIG 630A 40kA 3P FC	–
HNW630NR	Disjoncteur boitier moulé h3+ P630 Energy 630A 40kA 3P FC	–
HNW631JR	Disjoncteur boitier moulé h3+ P630 LSI 630A 40kA 4P FC	–
HNW631LR	Disjoncteur boitier moulé h3+ P630 LSIG 630A 40kA 4P FC	–
HNW631NR	Disjoncteur boitier moulé h3+ P630 Energy 630A 40kA 4P FC	–
HCS125AC	Interrupteur Sectionneur h3+ P160 SD 125A 3P CTC	–
HCS126AC	Interrupteur Sectionneur h3+ P160 SD 125A 4P CTC	–
HCS160AC	Interrupteur Sectionneur h3+ P160 SD 160A 3P CTC	–
HCS161AC	Interrupteur Sectionneur h3+ P160 SD 160A 4P CTC	–
HCT200AR	Interrupteur Sectionneur h3+ P250 SD 200A 3P FC	–
HCT201AR	Interrupteur Sectionneur h3+ P250 SD 200A 4P FC	–
HCT250AR	Interrupteur Sectionneur h3+ P250 SD 250A 3P FC	–
HCT251AR	Interrupteur Sectionneur h3+ P250 SD 250A 4P FC	–
HCW400AR	Interrupteur Sectionneur h3+ P630 SD 400A 3P FC	–
HCW401AR	Interrupteur Sectionneur h3+ P630 SD 400A 4P FC	–
HCW630AR	Interrupteur Sectionneur h3+ P630 SD 630A 3P FC	–
HCW631AR	Interrupteur Sectionneur h3+ P630 SD 630A 4P FC	–
Transformateurs à noyau articulé		
SRT00635A	TC ouvrant SC1 063/5A 0,7VA Cl. 3	981 901 004
SRT00805A	TC ouvrant SC1 080/5A 0,7VA Cl. 3	981 901 104
SRT01005A	TC ouvrant SC1 100/5A 0,7VA Cl. 1	981 901 204
SRT01255A	TC ouvrant SC1 125/5A 0,7VA Cl. 1	981 901 304
SRT01605A	TC ouvrant SC1 160/5A 0,7VA Cl. 1	981 901 404
SRT02005A	TC ouvrant SC1 200/5A 0,7VA Cl. 1	981 901 504
SRT02505A	TC ouvrant SC1 250/5A 0,7VA Cl. 1	981 901 604
SRT04005B	TC ouvrant SC2 400/5A 2,2VA Cl. 1	981 901 704
SRT05005B	TC ouvrant SC2 500/5A 2,2VA Cl. 1	981 901 804

Siège principal

Hager SA
Sedelstrasse 2
6020 Emmenbrücke
Tél. 041 269 90 00

Filiales commerciales

Hager SA
Chemin du Petit-Flon 31
1052 Le Mont-sur-Lausanne
Tél. 021 644 37 00

Hager SA
Glattalstrasse 521
8153 Rümlang
Tél. 044 817 71 71

Hager SA
Ey 25
3063 Ittigen-Bern
Tél. 031 925 30 00

hager.ch

PR-5-9515-FAB2010

imprimé en suisse